GLORIA

Ι.Ν. ΣΙΑΓΚΡΗΣ Α.Ε.

www.gloria.gr

SCAN HERE

HOT SALES

ΕΙΔΙΚΟΣ ΤΙΜΟΚΑΤΑΛΟΓΟΣ 2026-2028

ΜΟΝΤΕΡΝΩΝ & ΦΘΗΝΩΝ ΠΟΡΣΕΛΑΝΩΝ

ΕΚΤΟΣ HUIDA

mod: **BABINA 61 cm**

61X36X79 cm
SUPER RIMLESS SYSTEM



HOT SALES

mod: **DORINA 61 cm**

61X36X79 cm
RIMLESS SYSTEM

ΙΟΥΛΙΟΣ 2025

GLORIA- *Η ΠΗΓΗ ΤΗΣ ΠΟΡΣΕΛΑΝΗΣ ΣΤΗΝ ΕΛΛΑΔΑ*

ΠΡΙΝ ΑΓΟΡΑΣΕΤΕ, ΛΑΒΕΤΕ ΥΠΟΨΙΝ ΣΑΣ ΟΤΙ ΠΟΥΛΑΕΙ ΜΟΝΟ ΣΕ ΚΑΤΑΣΤΗΜΑΤΑ

ΤΟ ΕΧΕΤΕ ΣΥΝΕΙΔΗΤΟΠΟΙΗΣΕΙ ΟΤΙ Η GLORIA ΠΟΥΛΑΕΙ ΜΟΝΟ ΣΤΑ ΚΑΤΑΣΤΗΜΑΤΑ;

ΕΑΝ ΔΕΝ ΤΟ ΕΧΕΤΕ ΣΥΝΕΙΔΗΤΟΠΟΙΗΣΕΙ, ΜΗΝ ΜΑΣ ΡΩΤΑΤΕ ΚΑΘΗΜΕΡΙΝΑ, ΠΟΥ ΑΝΑΡΩΤΙΕΣΤΕ, ΓΙΑΤΙ ΕΝΩ ΔΙΝΕΤΕ ΠΡΟΣΦΟΡΕΣ ΣΕ ΜΕΓΑΛΑ ΕΡΓΑ, ΔΕΝ ΜΠΟΡΕΙΤΕ ΝΑ ΠΑΡΕΤΕ ΔΟΥΛΕΙΕΣ;

ΕΜΕΙΣ ΤΗΣ GLORIA ΞΕΡΟΥΜΕ, ΕΣΕΙΣ ΒΑΛΤΕ ΤΟ ΜΥΑΛΟ ΣΑΣ ΝΑ ΔΟΥΛΕΨΕΙ ΚΑΙ ΘΑ ΤΟ ΚΑΤΑΛΑΒΕΤΕ ΜΟΝΟΙ ΣΑΣ ΠΟΙΟΙ ΣΑΣ ΚΛΕΒΟΥΝ ΤΙΣ ΔΟΥΛΕΙΕΣ ΚΑΙ ΕΞΑΚΟΛΟΥΘΕΙΤΕ ΚΑΙ ΤΟΥΣ ΣΤΗΡΙΖΕΤΕ.

ΔΙΑΒΑΣΤΕ ΣΕΛΙΔΑ - ΣΕΛΙΔΑ ΟΛΟΥΣ ΤΟΥΣ ΚΑΤΑΛΟΓΟΥΣ ΜΑΣ ΚΑΙ ΑΝ ΘΕΛΕΤΕ ΝΑ ΒΓΑΛΕΤΕ ΛΕΦΤΑ, ΑΚΟΛΟΥΘΕΙΣΤΕ ΜΑΣ!



ΟΜΩΣ ΔΕΝ ΘΕΛΟΥΜΕ ΝΑ ΑΓΟΡΑΖΕΤΕ ΜΟΝΟ ΟΡΙΣΜΕΝΕΣ ΣΕΛΙΔΕΣ ΕΚ ΤΩΝ 500 ΣΕΛΙΔΩΝ ΤΩΝ ΚΑΤΑΛΟΓΩΝ ΜΑΣ

ΕΑΝ ΚΑΠΟΥ ΠΡΟΒΛΗΜΑΤΙΖΕΣΤΕ ΕΙΜΑΣΤΕ ΣΕ ΘΕΣΗ ΝΑ ΣΑΣ ΛΥΣΟΥΜΕ ΤΟ ΠΡΟΒΛΗΜΑ. Ο ΚΥΡ - ΓΙΑΝΝΗΣ ΕΙΝΑΙ ΑΚΟΜΑ ΠΑΡΩΝ!

ΓΙΑΝΝΗΣ ΣΙΑΓΚΡΗΣ

ΕΙΔΙΚΟΣ ΚΑΤΑΛΟΓΟΣ ΓΙΑ ΟΙΚΟΝΟΜΙΚΕΣ ΠΟΡΣΕΛΑΝΕΣ

ΕΥΡΕΤΗΡΙΟ

ΕΙΔΟΣ: ΣΕΛ:

Μοντέλα λεκανών : FORTUNA- BABINA - DORINA..... 2-3

Μοντέλα λεκανών : ROZINA-MARINA-SUITE-OPTASIA..... 4-7

Μοντέλα λεκανών : ORIENT- ANGELA-KALIBRA-DORA-SAVINA.....8-11

Μοντέλα λεκανών : RIMCO-ECO-ROK-REA-RINA.....12-14

Μοντέλα λεκανών : LAVA-EDEN-OMIKRON RIM-OMIKRON ΑΠΛΗ- ANITA.....15-17

Εργαλείο και καζανάκια εντοιχισμού..... 18-19

Λεκάνες Υψηλής πίεσης και Οικονομικές..... 20-21

Νιπτήρες με κολώνες..... 23-27

Νιπτηράκια χωρίς κολώνες..... 28-31

Καζανάκια πλαστικά για λεκάνες ΥΠ..... 32

Καζανάκια εντοιχισμού και βαλβίδες..... 33-36

Ουρητήριο τοίχου και Μπιντέ..... 37

Λουτήρες ακρυλικοί..... 38

Ντουζιέρες Πορσελάνης..... 39

Ποικιλία καλυμμάτων για λεκάνες..... 40-45

Μηχανισμοί καζανακίων εντοιχισμού..... 46-47

Λάστιχα λεκανών διάφορα..... 48

ΕΙΔΙΚΟΣ ΚΑΤΑΛΟΓΟΣ ΓΙΑ ΟΙΚΟΝΟΜΙΚΕΣ ΠΟΡΣΕΛΑΝΕΣ

ΤΑ ΝΕΑ ΑΣΤΕΡΙΑ ΜΑΣ ΤΟΥ 2025

NEW MODEL 2025





ΤΟ FORTUNA ΜΕ ΧΡΗΣΗ
ΠΛΑΣΤΙΚΗΣ ΓΩΝΙΑΣ
ΓΙΝΕΤΑΙ ΚΑΤΩ ΣΙΦΩΝΙ,
ΑΠΟ ΤΟΙΧΟ 19-23 εκ.

mod: **FORTUNA 62X36X75 cm**

RIMLESS TORNADO SYSTEM

27-9201 ΛΕΚΑΝΗ ΧΠ/ΠΣ ΜΕ ΚΑΛΥΜΜΑ SOFT	**93,00 €**
27-9209 ΚΑΖΑΝΑΚΙ ΜΕ ΜΗΧΑΝΙΣΜΟ	**49,00 €**
ΣΥΝΟΛΟ	**142,00 €**

ΕΙΔΙΚΟΣ ΚΑΤΑΛΟΓΟΣ ΓΙΑ ΟΙΚΟΝΟΜΙΚΕΣ ΠΟΡΣΕΛΑΝΕΣ

ΤΑ ΝΕΑ ΑΣΤΕΡΙΑ ΜΑΣ ΤΟΥ 2025

HOT SALES

NEW MODEL 2025





mod: BABINA 61X36X79 cm

SUPER RIMLESS SYSTEM

27-9206	ΛΕΚΑΝΗ ΧΠ/ΠΣ ΜΕ ΚΑΛΥΜΜΑ UF - SOFT	114,00 €
27-9207	ΚΑΖΑΝΑΚΙ ΜΕ ΜΗΧΑΝΙΣΜΟ	62,00 €
	ΣΥΝΟΛΟ	176,00 €
09-9204	ΚΑΛΥΜΜΑ UF	42,00 €
07-6902	ΜΕΤΑΤΡΟΠΕΑΣ VERTIGO	15,00 €



NEW MODEL 2025

mod: DORINA 61X36X79 cm

SUPER RIMLESS SYSTEM

27-9205	ΛΕΚΑΝΗ ΧΠ/ΠΣ ΜΕ ΚΑΛΥΜΜΑ UF - SOFT	114,00 €
27-9208	ΚΑΖΑΝΑΚΙ ΜΕ ΜΗΧΑΝΙΣΜΟ	62,00 €
	ΣΥΝΟΛΟ	176,00 €
09-1204	ΚΑΛΥΜΜΑ UF	42,00 €
07-6902	ΜΕΤΑΤΡΟΠΕΑΣ VERTIGO	15,00 €



ΕΙΔΙΚΟΣ ΚΑΤΑΛΟΓΟΣ ΓΙΑ ΟΙΚΟΝΟΜΙΚΕΣ ΠΟΡΣΕΛΑΝΕΣ

ΤΑ ΝΕΑ ΑΣΤΕΡΙΑ ΜΑΣ ΤΟΥ 2025

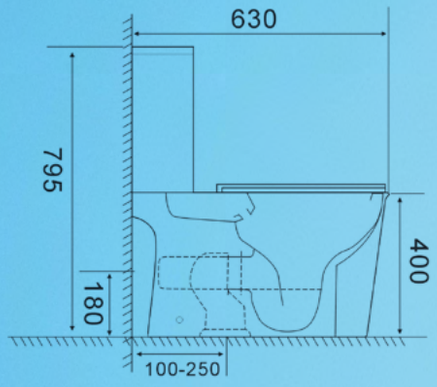

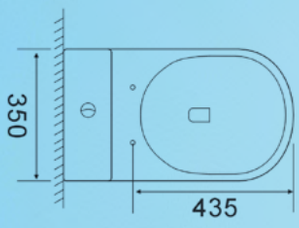



RIMLESS SYSTEM



mod: **ROZINA 63X35X80,5 cm**

RIMLESS SYSTEM

77-1237	ΛΕΚΑΝΗ ΧΠ/ΠΣ ΜΕ ΚΑΛΥΜΜΑ S/C	123,00 €
77-1238	ΚΑΖΑΝΑΚΙ ΜΕ ΜΗΧΑΝΙΣΜΟ	65,00 €
	ΣΥΝΟΛΟ	188,00 €
07-1237	ΚΑΛΥΜΜΑ SOFT CLOSE	36,00 €
08-6902	ΜΕΤΑΤΡΟΠΕΑΣ VERTIGO	15,00 €

NEW MODEL 2025



ΕΙΔΙΚΟΣ ΚΑΤΑΛΟΓΟΣ ΓΙΑ ΟΙΚΟΝΟΜΙΚΕΣ ΠΟΡΣΕΛΑΝΕΣ

ΤΑ ΝΕΑ ΑΣΤΕΡΙΑ ΜΑΣ ΤΟΥ 2025



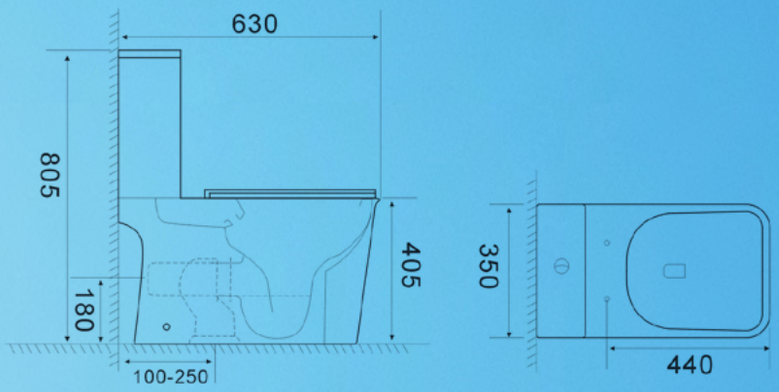

RIMLESS SYSTEM



mod: MARINA 63X35X80,5 cm

RIMLESS SYSTEM

NEW MODEL 2025



77-1235	ΛΕΚΑΝΗ ΧΠ/ΠΣ ΜΕ ΚΑΛΥΜΜΑ S/C	123,00 €
77-1236	ΚΑΖΑΝΑΚΙ ΜΕ ΜΗΧΑΝΙΣΜΟ	65,00 €
	ΣΥΝΟΛΟ	188,00 €
07-1235	ΚΑΛΥΜΜΑ SOFT CLOSE	36,00 €
08-6902	ΜΕΤΑΤΡΟΠΕΑΣ VERTIGO	15,00 €

ΕΙΔΙΚΟΣ ΚΑΤΑΛΟΓΟΣ ΓΙΑ ΟΙΚΟΝΟΜΙΚΕΣ ΠΟΡΣΕΛΑΝΕΣ

ΤΑ ΝΕΑ ΑΣΤΕΡΙΑ ΜΑΣ ΤΟΥ 2025

RIMLESS SYSTEM







SUITE SQUARE 60,5x36x79 cm

RIMLESS SYSTEM

77-8594	ΛΕΚΑΝΗ ΧΠ/ΠΣ ΜΕ ΚΑΛΥΜΜΑ ΑΠΟΣΠΩΜΕΝΟ ΜΕ ΚΛΙΚ	128,00 €
17-8593	ΚΑΖΑΝΑΚΙ ΜΕ ΔΙΠΛΟ ΜΗΧΑΝΙΣΜΟ	50,00 €
	ΣΥΝΟΛΟ	178,00 €

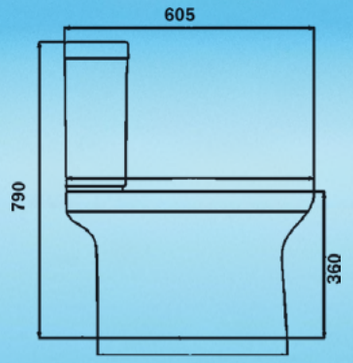

ΕΙΔΙΚΟΣ ΚΑΤΑΛΟΓΟΣ ΓΙΑ ΟΙΚΟΝΟΜΙΚΕΣ ΠΟΡΣΕΛΑΝΕΣ

ΤΑ ΝΕΑ ΑΣΤΕΡΙΑ ΜΑΣ ΤΟΥ 2025





set- 0080

OPTASIA RIMLESS 66X37X77 cm

17-1842 ΛΕΚΑΝΗ ΧΠ/ΠΣ ΜΕ ΚΑΛΥΜΜΑ	110,00 €
17-1844 ΚΑΖΑΝΑΚΙ ΜΕ ΔΙΠΛΟ ΜΗΧ/ΣΜΟ	60,00 €
ΣΥΝΟΛΟ	170,00 €
17-1840 ΛΕΚΑΝΗ ΧΠ/ΚΣ ΜΕ ΚΑΛΥΜΜΑ	110,00 €
17-1847 ΚΑΛΥΜΜΑ ΑΝΤΑΛ/ΚΟ	36,00 €

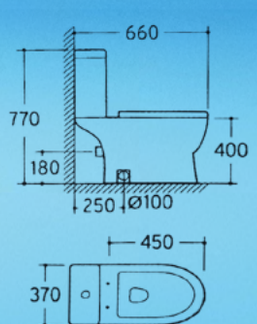

ΕΙΔΙΚΟΣ ΚΑΤΑΛΟΓΟΣ ΓΙΑ ΟΙΚΟΝΟΜΙΚΕΣ ΠΟΡΣΕΛΑΝΕΣ

ΤΑ ΝΕΑ ΑΣΤΕΡΙΑ ΜΑΣ ΤΟΥ 2025



MONO
60 cm!

RIMLESS SYSTEM



set- 0058

ORIENT RIMLESS 60X36X18,5 cm

77-8094	ΛΕΚΑΝΗ ΧΠ/ΠΣ ΜΕ ΚΑΛΥΜΜΑ ΑΠΟΣΜΩΜΕΝΟ	110,00 €
17-8093	ΚΑΖΑΝΑΚΙ ΜΕ ΜΗΧ/ΣΜΟ	60,00 €
	ΣΥΝΟΛΟ	170,00 €
07-8093	ΚΑΛΥΜΜΑ UP	36,00 €
07-8893	ΚΑΛΥΜΜΑ NEW	29,00 €
07-6902	ΜΕΤΑΤΡΟΠΕΑΣ ΚΣ	15,00 €

ΜΕΤΑΤΡΟΠΕΑΣ
VERTIGO







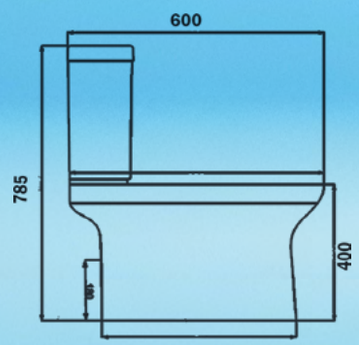

ΤΑ ΝΕΑ ΑΣΤΕΡΙΑ ΜΑΣ ΤΟΥ 2025



RIMLESS SYSTEM



set- 0154

ANGELA-RIMLESS 62,5x36x42-83

17-8837 ΛΕΚΑΝΗ ΧΠ/ΠΣ ΜΕ ΚΑΛΥΜΜΑ UF	110,00 €
17-8834 ΚΑΖΑΝΑΚΙ ΜΕ ΜΗΧΑΝΙΣΜΟ	60,00 €
ΣΥΝΟΛΟ	170,00 €
09-8817 ΚΑΛΥΜΜΑ ANGELA PP	30,00 €



set- 0077

LANCIA

17-5014	ΝΙΠΤΗΡΑΣ 52,3Χ44,5	55,00 €
17-5016	ΚΟΛΩΝΑ	23,00 €
	ΣΥΝΟΛΟ	78,00 €

ΛΕΚΑΝΕΣ ΠΟΡΣΕΛΑΝΗΣ





ΜΟΝΤΕΛΟ ΜΕ ΔΙΑΧΡΟΝΙΚΗ ΑΙΣΘΗΣΗ

NORMAL SYSTEM

set- 0047 set- 0048

KALIBRA 64x36x80 cm

17-4031 ΛΕΚΑΝΗ ΧΠ/ΠΣ ΜΕ ΚΑΛΥΜΜΑ S/D	110,00 €
17-4034 ΚΑΖΑΝΑΚΙ ΜΕ ΜΗΧΑΝΙΣΜΟ	60,00 €
ΣΥΝΟΛΟ	170,00 €
17-4032 ΛΕΚΑΝΗ ΧΠ/ΚΣ ΜΕ ΚΑΛΥΜΜΑ S/D (ΚΕΝΤΡΟ ΑΠΟ ΤΟΙΧΟ 24cm)	110,00 €
17-4024 ΚΑΛΥΜΜΑ ΣΧΕΤΟ	44,00 €



SUITE NEW

27-3664 ΝΙΠΤΗΡΑΣ 57Χ46	70,00 €
27-3666 ΚΟΛΩΝΑ	30,00 €
ΣΥΝΟΛΟ	100,00 €

ΛΕΚΑΝΕΣ ΠΟΡΣΕΛΑΝΗΣ

mod: **DORA & SAVINA**

ΤΑ ΔΙΑΜΑΝΤΙΑ ΤΗΣ ΑΓΟΡΑΣ!

RIMLESS SYSTEM



set- 0243

set- 0242



DORA RIMLESS 66,5X34,5X77 cm

17-8636 ΛΕΚΑΝΗ ΧΠ/ΠΣ RIMLESS ΜΕ ΚΑΛΥΜΜΑ UP S/C Β.Τ.	118,00 €
17-7636 ΚΑΖΑΝΑΚΙ ΜΕ ΔΙΠΛΟ ΜΗΧΑΝΙΣΜΟ	64,00 €
ΣΥΝΟΛΟ	182,00 €
17-8638 ΛΕΚΑΝΗ ΧΠ/ΚΣ RIMLESS ΜΕ ΚΑΛΥΜΑ UP S/C Β.Τ.	118,00 €
09-0636 ΚΑΛΥΜΜΑ DORA UP	52,00 €



RIMLESS SYSTEM



set- 0240

set- 0241

SAVINA RIMLESS 66,5X34,5X77 cm

17-8635 ΛΕΚΑΝΗ ΧΠ/ΠΣ RIMLESS ΜΕ ΚΑΛΥΜΜΑ UP S/C Β.Τ.	118,00 €
17-7635 ΚΑΖΑΝΑΚΙ ΜΕ ΔΙΠΛΟ ΜΗΧΑΝΙΣΜΟ	64,00 €
ΣΥΝΟΛΟ	182,00 €
17-8639 ΛΕΚΑΝΗ ΧΠ/ΚΣ RIMLESS ΜΕ ΚΑΛΥΜΑ UP S/C Β.Τ.	118,00 €
09-0635 ΚΑΛΥΜΜΑ SAVINA UF	52,00 €

ΛΕΚΑΝΕΣ ΠΟΡΣΕΛΑΝΗΣ

ΤΟ ΟΙΚΟΝΟΜΙΚΟΤΕΡΟ RIMLESS ΤΗΣ ΑΓΟΡΑΣ

set- 0066 set- 0155

RIMCO RIMLESS 62,5X35X73,5cm

17-9004 ΛΕΚΑΝΗ ΧΠ/ΠΣ RIMLESS	76,00 €
ΜΕ ΚΑΛΥΜΜΑ S/D	
17-9014 ΚΑΖΑΝΑΚΙ ΜΕ ΜΗΧΑΝΙΣΜΟ	40,00 €
ΣΥΝΟΛΟ	116,00 €
17-9012 ΛΕΚΑΝΗ ΧΠ/ΚΣ RIMLESS	79,00 €
ΜΕ ΚΑΛΥΜΜΑ S/D	
09-9004 ΚΑΛΥΜΜΑ S/C	22,00 €



RIMLESS SYSTEM



ΛΕΚΑΝΗ ΟΙΚΟΝΟΜΙΚΟΥ ΤΥΠΟΥ

ΣΥΣΚΕΥΑΣΙΑ ΣΕ ΕΝΑ ΚΙΒΩΤΙΟ



set- 0049 set- 0050

ECO 63x36 cm

55-5555 ΛΕΚΑΝΗ ΧΠ/ΠΣ ΜΕ ΚΑΛΥΜΜΑ S/D	77,00 €
27-5555 ΚΑΖΑΝΑΚΙ ΜΕ ΜΗΧΑΝΙΣΜΟ	41,00 €
ΣΥΝΟΛΟ	118,00 €
55-5560 ΛΕΚΑΝΗ ΧΠ/ΚΣ ΜΕ ΚΑΛΥΜΜΑ S/D	79,00 €
20 cm ΚΕΝΤΡΟ	

ΛΕΚΑΝΕΣ ΠΟΡΣΕΛΑΝΗΣ



-ΜΕ ΚΑΛΥΜΜΑ
SLOW DOWN
-ΜΕ ΕΞΑΓΩΓΗ GRENZO
ΓΙΑ ΠΛΗΡΗ & ΑΘΑΝΑΤΗ
ΣΥΓΚΟΛΛΗΣΗ





set- 0245

ROK RIMLESS 61,5X35X78,5 cm

17-8007 RIMLESS ΛΕΚΑΝΗ ΜΕ ΚΑΛΥΜΜΑ	83,00 €
17-8004 ROK ΚΑΖΑΝΑΚΙ ΜΕ ΜΗΧ/ΣΜΟ	45,00 €
ΣΥΝΟΛΟ:	128,00 €
17-8024 ROK ΚΑΛΥΜΜΑ S/D	28,00 €



RIMLESS SYSTEM

ΛΕΚΑΝΕΣ ΠΟΡΣΕΛΑΝΗΣ

ΛΕΚΑΝΗ ΟΙΚΟΝΟΜΙΚΟΥ ΤΥΠΟΥ



ΣΥΣΚΕΥΑΣΙΑ ΣΕ ΕΝΑ ΚΙΒΩΤΙΟ



set- 0053 **set- 0054**

REA 61,5x35x74 cm

17-8807 ΛΕΚΑΝΗ ΧΠ/ΠΣ ΜΕ ΑΠΛΟ ΚΑΛΥΜΜΑ	74,00 €
17-2807 ΚΑΖΑΝΑΚΙ ΜΕ ΜΗΧΑΝΙΣΜΟ	40,00 €
ΣΥΝΟΛΟ	114,00 €
17-7807 ΛΕΚΑΝΗ ΧΠ/ΚΣ ΜΕ ΑΠΛΟ ΚΑΛΥΜΜΑ 20 cm ΚΕΝΤΡΟ	78,00 €

ΣΥΣΚΕΥΑΣΙΑ ΣΕ ΕΝΑ ΚΙΒΩΤΙΟ



set- 0055 **set- 0056**

RINA 62x35 cm
NORMAL SYSTEM

17-7440 ΛΕΚΑΝΗ ΧΠ/ΠΣ ΜΕ ΚΑΛΥΜΜΑ S/D	74,00 €
17-7441 ΚΑΖΑΝΑΚΙ ΜΕ ΜΗΧΑΝΙΣΜΟ	41,00 €
ΣΥΝΟΛΟ	118,00 €
17-7444 ΛΕΚΑΝΗ ΧΠ/ΚΣ ΜΕ ΚΑΛΥΜΜΑ S/D	79,00 €

ΛΕΚΑΝΗ ΟΙΚΟΝΟΜΙΚΟΥ ΤΥΠΟΥ



ΛΕΚΑΝΕΣ ΚΡΕΜΑΣΤΕΣ

ΤΑ ΝΕΑ ΑΣΤΕΡΙΑ ΜΑΣ ΤΟΥ 2025

NEW MODEL 2025



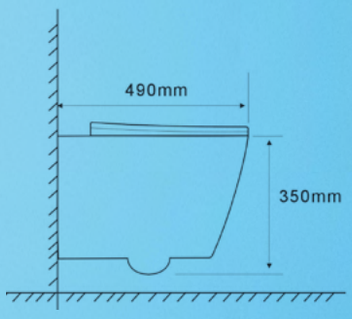

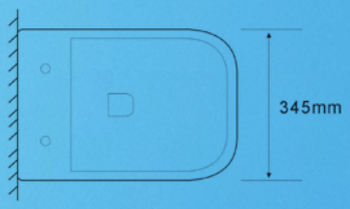



mod: **LAVA 49X34,5X35 cm**

RIMLESS TORNADO SYSTEM

77-2805 ΛΕΚΑΝΗ ΚΡΕΜΑΣΤΗ TORNADO ΜΕ ΚΑΛΥΜΜΑ	**154,00 €**
07-2805 ΚΑΛΥΜΜΑ S/C ΛΕΥΚΟ	**46,00 €**

Η ΡΟΗ ΤΟΥ ΝΕΡΟΥ ΛΕΙΤΟΥΡΓΕΙ ΜΕ ΟΡΟΥΣ ΤΥΦΩΝΑ ΚΑΙ ΕΝ ΣΥΝΕΧΕΙΑ ΜΕ ΟΡΜΗ NIAGARA!

SUPER ΜΟΝΤΕΡΝΑ ΚΡΕΜΑΣΤΗ ΛΕΚΑΝΗ

ΛΕΚΑΝΕΣ ΚΡΕΜΑΣΤΕΣ

ΤΑ ΝΕΑ ΑΣΤΕΡΙΑ ΜΑΣ ΤΟΥ 2025

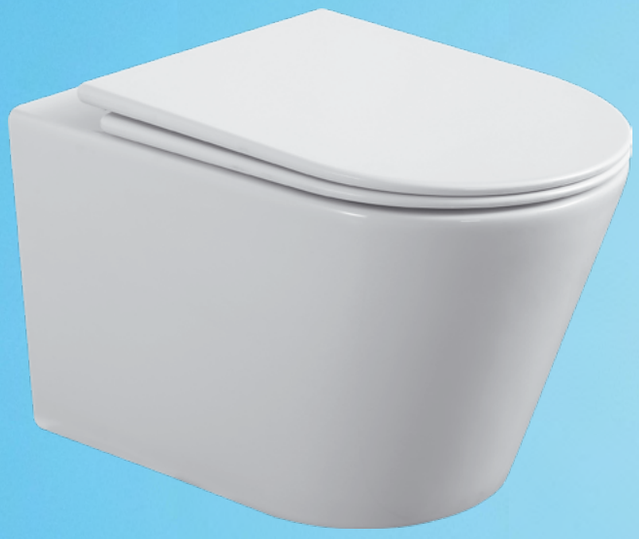

NEW MODEL 2025

mod: EDEN 49X34,5X35 cm

RIMLESS TORNADO SYSTEM

Η ΡΟΗ ΤΟΥ ΝΕΡΟΥ ΛΕΙΤΟΥΡΓΕΙ ΜΕ ΟΡΟΥΣ ΤΥΦΩΝΑ ΚΑΙ ΕΝ ΣΥΝΕΧΕΙΑ ΜΕ ΟΡΜΗ NIAGARA!

77-2802	ΛΕΚΑΝΗ ΚΡΕΜΑΣΤΗ ΜΕ ΚΑΛΥΜΜΑ	154,00 €
07-2802	ΚΑΛΥΜΜΑ ΛΕΥΚΟ	46,00 €



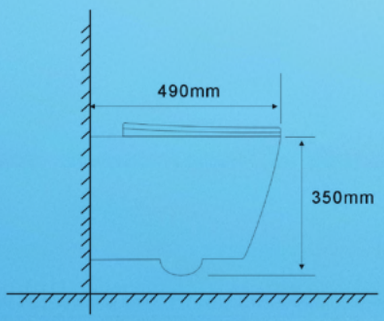



ΧΡΩΜΑ ΛΕΥΚΟ

SUPER ΜΟΝΤΕΡΝΑ ΚΡΕΜΑΣΤΗ ΛΕΚΑΝΗ

ΛΕΚΑΝΕΣ ΚΡΕΜΑΣΤΕΣ

RIMLESS SYSTEM





ANITA RIMLESS 48X36,5X37 cm

17-2617 ΛΕΚΑΝΗ ΚΡΕΜΑΣΤΗ 146,00 €
RIMLESS ΜΕ ΚΑΛΥΜΜΑ UF

17-2600 ΚΑΛΥΜΜΑ ANITA UF S/C 40,00 €

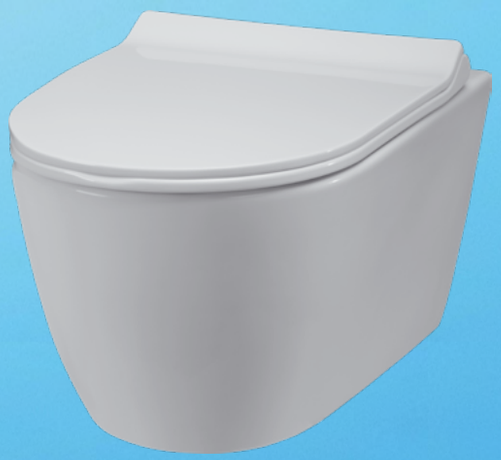

OMIKRON - NOVA

17-1005 52X36 cm 136,00 €
ΛΕΚΑΝΗ ΚΡΕΜΑΣΤΗ
ΜΕ ΚΑΛΥΜΜΑ ΤΥΠΟΥ UF

17-1084 ΚΑΛΥΜΜΑ OMICRON UP 24,00 €

RIMLESS SYSTEM



OMIKRON RIMLESS

77-1005 52X36 cm 138,00 €

ΛΕΚΑΝΗ ΚΡΕΜΑΣΤΗ
ΜΕ ΚΑΛΥΜΜΑ ΤΥΠΟΥ UF

MULTI TEKNIKO

ΠΡΟΤΥΠΟ ΕΡΓΑΛΕΙΟ ΓΙΑ ΕΥΚΟΛΗ ΤΟΠΟΘΕΤΗΣΗ

ΕΙΔΙΚΟ ΓΙΑ ΤΙΣ ΔΥΣΚΟΛΕΣ ΔΟΥΛΕΙΕΣ ΤΟΥ ΥΔΡΑΥΛΙΚΟΥ

ΝΕΟ ΕΡΓΑΛΕΙΟ !

NEW

MULTI TEKNIKO

22-2222 **18,00 €**

ΤΕΧΝΙΤΗ ΥΔΡΑΥΛΙΚΕ,
ΑΥΤΟ ΤΟ ΕΡΓΑΛΕΙΟ ΕΙΝΑΙ ΓΙΑ ΕΥΚΟΛΗ ΤΟΠΟΘΕΤΗΣΗ
ΜΠΑΤΑΡΙΩΝ ΝΙΠΤΗΡΟΣ ΚΑΙ ΝΕΡΟΧΥΤΗ ΑΛΛΑ
ΚΑΙ ΓΙΑ ΑΛΛΕΣ ΔΟΥΛΕΙΕΣ



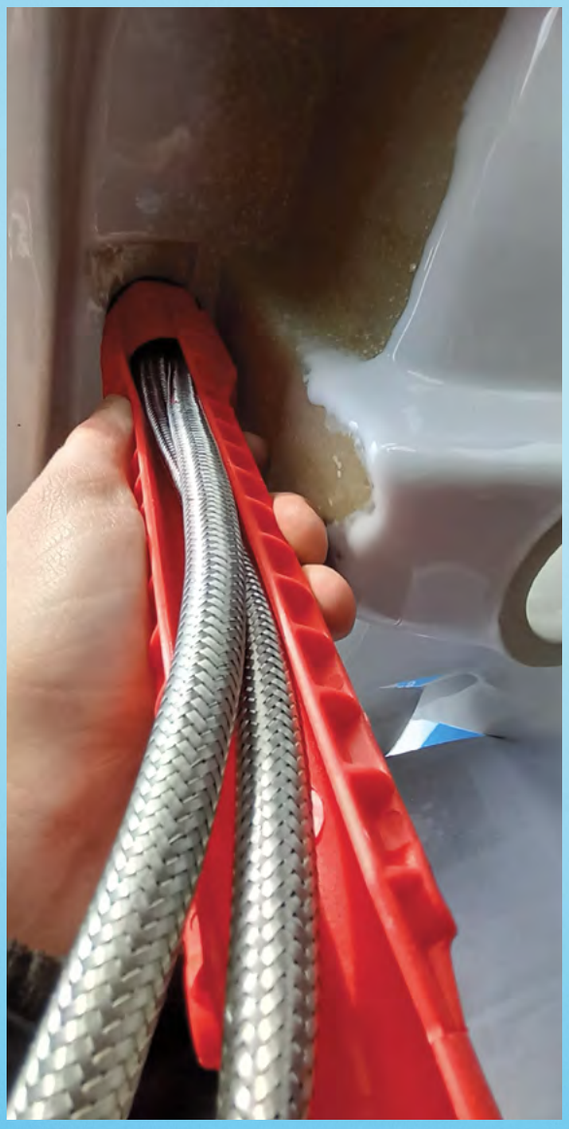

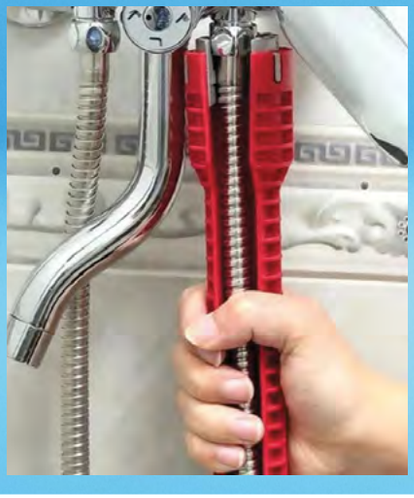

ΠΑΡΑΧΩΡΗΣΗ ΚΑΙ ΔΩΡΕΑΝ

ΓΙΑ ΚΑΘΕ ΑΓΟΡΑ ΣΟΥ ΣΥΝΟΛΙΚΑ ***12 ΤΕΜΑΧΙΩΝ***
ΜΠΑΤΑΡΙΩΝ ΝΙΠΤΗΡΟΣ Ή ΝΕΡΟΧΥΤΟΥ,
ΘΑ ΛΑΜΒΑΝΕΙΣ ΔΩΡΕΑΝ ΚΑΙ ΕΝΑ MULTI TEKNIKO

ΛΕΚΑΝΕΣ ΚΡΕΜΑΣΤΕΣ

ΛΕΚΑΝΕΣ ΚΡΕΜΑΣΤΕΣ



ARISTEA 52X36X38 cm

17-2603 **164,00 €**
ΜΕ ΚΑΛΥΜΜΑ S/C
(ΧΩΡΙΣ ΒΑΣΗ ΣΤΗΡΙΞΗΣ)

27-5050 **72,00 €**
ΒΑΣΗ ΣΤΗΡΙΞΗΣ



ALINA RIMLESS

77-6301 ΛΕΚΑΝΗ **98,00 €**
55X36X41
ΜΕ ΚΑΛΥΜΜΑ

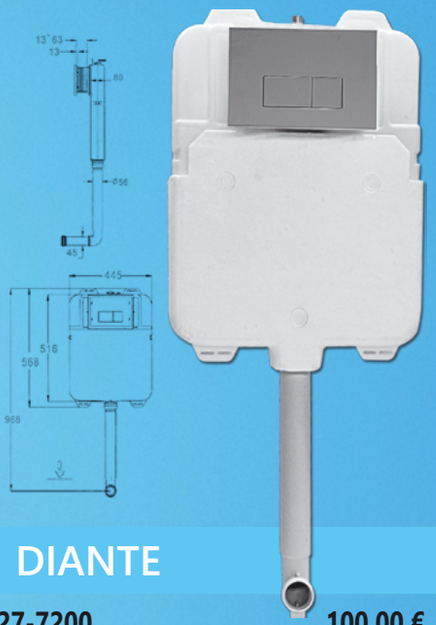

DIANTE

27-7200 **100,00 €**

ΚΑΖΑΝΑΚΙ ΕΝΤΟΙΧΙΣΜΟΥ
ΔΙΠΛΗΣ ΡΟΗΣ
ΜΑΖΙ ΜΕ ΠΛΑΚΑ ΧΡΩΜΕ



MAXI ΒΑΡΕΩΣ ΤΥΠΟΥ

27-1103 **146,00 €**
ΚΑΖΑΝΑΚΙ ΕΝΤΟΙΧΙΣΜΟΥ
ΔΙΠΛΗΣ ΡΟΗΣ ΜΑΖΙ ΜΕ ΠΛΑΚΑ
ΧΡΩΜΕ ΓΙΑ ΤΟΙΧΟ Ή ΓΥΨΟΣΑΝΙΔΑ
ΥΠΕΡ-ΒΑΡΕΩΣ ΤΥΠΟΥ

ΕΓΓΥΗΣΗ:

ΓΙΑ ΤΟ
ΣΩΜΑ ΤΟΥ
ΚΑΖΑΝΑΚΙΟΥ
40 ΧΡΟΝΙΑ

ΓΙΑ ΤΟΝ
ΜΗΧΑΝΙΣΜΟ
ΛΕΙΤΟΥΡΓΙΑΣ
6 ΧΡΟΝΙΑ



HOTELIA ΒΑΡΕΩΣ ΤΥΠΟΥ

27-7000 **184,00 €**
ΚΑΖΑΝΑΚΙ ΕΝΤΟΙΧΙΣΜΟΥ
ΔΙΠΛΗΣ ΡΟΗΣΜΑΖΙ ΜΕ ΠΛΑΚΑ
ΧΡΩΜΕ ΓΙΑ ΤΟΙΧΟ Ή ΓΥΨΟΣΑΝΙΔΑ
ΥΠΕΡ-ΒΑΡΕΩΣ ΤΥΠΟΥ

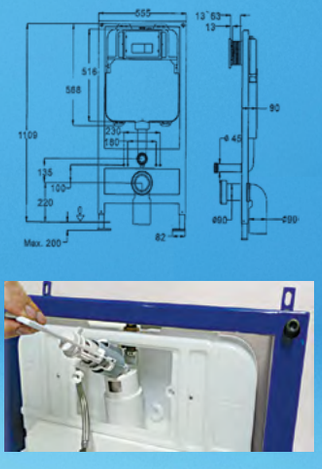

09-2708 **10,00 €**
ΜΕ ΣΠΑΣΤΟ ΜΗΧΑΝΙΣΜΟ
ΠΙΟ ΕΥΚΟΛΗ ΑΛΛΑΓΗ ΜΗΧ/ΣΜΟΥ
ΔΕΝ ΥΠΑΡΧΕΙ ΣΤΗΝ ΑΓΟΡΑ

SUPER ΟΙΚΟΝΟΜΙΚΕΣ ΛΕΚΑΝΕΣ

ΕΜΠΟΡΙΚΗ ΣΕΙΡΑ

mod: NITREUS





29-5010	ΛΕΚΑΝΗ NITREUS ΥΠ/ΚΣ	54,00 €
	51x36x40h cm ΧΩΡΙΣ ΚΑΛΥΜΜΑ	
27-4110	ΚΑΛΥΜΜΑ PANTINO	15,00 €
27-9990	KAZANAKI MASTER	34,00 €

29-5001	ΛΕΚΑΝΗ NITREUS ΥΠ/ΠΣ	52,00 €
	47x36x40h cm ΧΩΡΙΣ ΚΑΛΥΜΜΑ	
27-4110	ΚΑΛΥΜΜΑ PANTINO	15,00 €
27-9990	KAZANAKI MASTER	34,00 €



NITREUS ΣΥΣΚΕΥΑΣΙΑ



ΕΜΠΟΡΙΚΗ ΠΟΛΙΤΙΚΗ ΤΙΜΟΛΟΓΗΣΗΣ NITREUS

ΠΡΟΣΟΧΗ: Η λεκάνη **NITREUS** παραδίδεται χύμα στην συσκευασία της φωτογραφίας και ως εκ τούτου προτείνουμε την αγορά παλέτας που θα είναι ντυμένη με φιλμ.

ΛΕΚΑΝΕΣ ΠΟΡΣΕΛΑΝΗΣ

ΚΑΙ ΚΑΖΑΝΑΚΙΑ ΟΙΚΟΝΟΜΙΚΟΥ ΤΥΠΟΥ



κωδ. 27-2222



JOLLY

27-2000 ΠΛΑΣΤΙΚΟ 42,00 €
ΚΑΖΑΝΑΚΙ 2 ΤΑΧΥΤΗΤΩΝ
ΑΘΟΡΥΒΗΣ ΛΕΙΤΟΥΡΓΙΑΣ

- ΜΕ ΔΙΠΛΟ ΜΗΧΑΝΙΣΜΟ ΓΙΑ ΟΙΚΟΝΟΜΙΑ ΝΕΡΟΥ
- ΠΡΟΚΑΤ ΟΔΗΓΟΣ ΣΤΗΡΙΞΗΣ
- ΑΘΟΡΥΒΗ ΛΕΙΤΟΥΡΓΙΑΛΟΓΩ ΜΕΓΑΛΟΥ ΠΑΧΟΥΣ 5 mm
- ΜΕ ΔΥΟ ΕΙΣΟΔΟΥΣ ΝΕΡΟΥ ΑΠΟ ΚΑΤΩ ΚΑΙ ΔΕΞΙΑ & ΑΡΙΣΤΕΡΑ
- ΣΤΕΝΟ & ΟΜΟΡΦΟ
- ΜΕ ΤΟ JOLLY ΤΕΛΟΣ ΣΤΑ ΠΡΟΒΛΗΜΑΤΑ ΜΕ ΤΑ ΚΑΛΥΜΜΑΤΑ ΠΟΥ ΔΕΝ ΣΤΕΚΟΝΤΑΙ ΟΡΘΙΑ ΣΤΑ ΦΑΡΔΙΑ ΚΑΖΑΝΑΚΙΑ



κωδ. 27-9990



MASTER

27-1301 ΛΕΚΑΝΗ 56,00 €

ΥΠ/ΠΣ ΣΧΕΤΗ 48X36X40h

27-9200 ΚΑΛΥΜΜΑ NORA 18,00 €

27-2222 ΚΑΖΑΝΑΚΙ HOTELIA ΠΛΑΣΤΙΚΟ 36X11X36h cm 36,00 €



MASTER

27-1302 ΛΕΚΑΝΗ 58,00 €

ΥΠ/ΚΣ ΣΧΕΤΗ 48X36X40h

27-9200 ΚΑΛΥΜΜΑ NORA 18,00 €

27-9990 ΚΑΖΑΝΑΚΙ MASTER ΠΛΑΣΤΙΚΟ 37,5X35,5X11,5 cm 34,00 €



ΝΙΠΤΗΡΕΣ ΜΕ ΚΟΛΩΝΑ

ΟΙ ΤΙΜΕΣ ΕΙΝΑΙ ΧΩΡΙΣ ΒΡΥΣΗ / ΟΙ ΔΙΑΣΤΑΣΕΙΣ ΜΠΟΡΕΙ ΝΑ ΕΧΟΥΝ ΜΙΚΡΗ ΑΠΟΚΛΙΣΗ



KALIBRA

17-4035	ΝΙΠΤΗΡΑΣ 60Χ47,5	70,00 €
17-4036	ΚΟΛΩΝΑ	28,00 €
	ΣΥΝΟΛΟ	98,00 €



SUITE NEW

27-3664	ΝΙΠΤΗΡΑΣ 57Χ46	70,00 €
27-3666	ΚΟΛΩΝΑ	30,00 €
	ΣΥΝΟΛΟ	100,00 €



set- 0077

LANCIA-NOVA

17-5014	ΝΙΠΤΗΡΑΣ 52,3Χ44,5	55,00 €
17-5016	ΚΟΛΩΝΑ	23,00 €
	ΣΥΝΟΛΟ	78,00 €



MEMORY

17-2205	ΝΙΠΤΗΡΑΣ 565*455	74,00 €
17-2216	ΚΟΛΩΝΑ	32,00 €
	ΣΥΝΟΛΟ	106,00 €

ΝΙΠΤΗΡΕΣ ΜΕ ΚΟΛΩΝΑ

**ΟΙ ΤΙΜΕΣ ΕΙΝΑΙ ΧΩΡΙΣ ΒΡΥΣΗ / ΟΙ ΔΙΑΣΤΑΣΕΙΣ ΜΠΟΡΕΙ ΝΑ ΕΧΟΥΝ ΜΙΚΡΗ ΑΠΟΚΛΙΣΗ*



SESSANTA I 55x45,5

27-3016	ΝΙΠΤΗΡΑΣ 55Χ45,5	63,00 €
27-3014	ΚΟΛΩΝΑ	27,00 €
	ΣΥΝΟΛΟ	90,00 €



REX NEW 54,5x46,5

17-5139	ΝΙΠΤΗΡΑΣ 54,5Χ46,5	46,00 €
17-5140	ΚΟΛΩΝΑ	20,00 €
	ΣΥΝΟΛΟ	66,00 €



PATOUSA TOP NEW

29-4002	ΛΕΚΑΝΗ ΔΑΠΕΔΟΥ 50Χ40 cm	34,00 €

ΝΙΠΤΗΡΕΣ ΜΕ ΚΟΛΩΝΑ

**ΟΙ ΤΙΜΕΣ ΕΙΝΑΙ ΧΩΡΙΣ ΒΡΥΣΗ / ΟΙ ΔΙΑΣΤΑΣΕΙΣ ΜΠΟΡΕΙ ΝΑ ΕΧΟΥΝ ΜΙΚΡΗ ΑΠΟΚΛΙΣΗ*



REX 50x40 cm

17-8029	ΝΙΠΤΗΡΑΣ 50Χ40	56,00 €
17-8040	ΚΟΛΩΝΑ	24,00 €
	ΣΥΝΟΛΟ	80,00 €



set- 0059

VICO 52x43 cm

17-1100	ΝΙΠΤΗΡΑΣ 52Χ43	56,00 €
17-1110	ΚΟΛΩΝΑ	24,00 €
	ΣΥΝΟΛΟ	80,00 €



ALEGRO 49x41 cm

17-4941	ΝΙΠΤΗΡΑΣ 49Χ41	60,00 €
17-4940	ΚΟΛΩΝΑ	26,00 €
	ΣΥΝΟΛΟ	86,00 €

ΝΙΠΤΗΡΕΣ ΜΕ ΚΟΛΩΝΑ



PREMIUM 52X42 cm

29-1020	ΝΙΠΤΗΡΑΣ 52X42 cm	50,00 €
29-1024	ΚΟΛΩΝΑ PREMIUM	18,00 €
	ΣΥΝΟΛΟ	68,00 €



VENUS 63X51 cm

29-1030	ΝΙΠΤΗΡΑΣ 63X51 cm	60,00 €
29-1034	ΚΟΛΩΝΑ VENUS	21,00 €
	ΣΥΝΟΛΟ	81,00 €



BRAVETO 50,5x40,5

set- 0248

17-8210	ΝΙΠΤΗΡΑΣ 50,5X40,5	46,00 €
17-9210	ΚΟΛΩΝΑ	22,00 €
	ΣΥΝΟΛΟ	68,00 €

ΝΙΠΤΗΡΕΣ ΜΕ ΚΟΛΩΝΑ

ΟΙ ΤΙΜΕΣ ΕΙΝΑΙ ΧΩΡΙΣ ΒΡΥΣΗ / ΟΙ ΔΙΑΣΤΑΣΕΙΣ ΜΠΟΡΕΙ ΝΑ ΕΧΟΥΝ ΜΙΚΡΗ ΑΠΟΚΛΙΣΗ



NEW MODELS 2025



SETA 64x51x49 cm

17-4365	ΝΙΠΤΗΡΑΣ	72,00 €
17-4465	ΚΟΛΩΝΑ	20,00 €
	ΣΥΝΟΛΟ	92,00 €



VENUS-2 59x43x19 cm

17-4359	ΝΙΠΤΗΡΑΣ	60,00 €
17-4465	ΚΟΛΩΝΑ	20,00 €
	ΣΥΝΟΛΟ	80,00 €

ROXY 58x43x19 cm

17-4358	ΝΙΠΤΗΡΑΣ	48,00 €
17-4465	ΚΟΛΩΝΑ	20,00 €
	ΣΥΝΟΛΟ	68,00 €

ΝΙΠΤΗΡΕΣ ΜΕ ΚΟΛΩΝΑ

ΟΙ ΤΙΜΕΣ ΕΙΝΑΙ ΧΩΡΙΣ ΒΡΥΣΗ / ΟΙ ΔΙΑΣΤΑΣΕΙΣ ΜΠΟΡΕΙ ΝΑ ΕΧΟΥΝ ΜΙΚΡΗ ΑΠΟΚΛΙΣΗ



NEW MODELS 2025

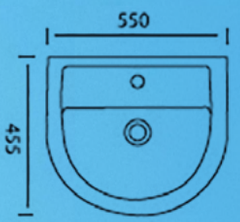

EXANTA 55x45,5 cm

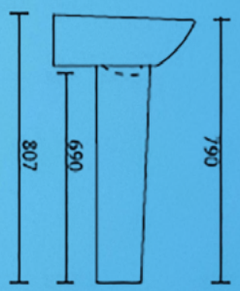

17-1055	ΝΙΠΤΗΡΑΣ	60,00 €
17-1056	ΚΟΛΩΝΑ	18,00 €
	ΣΥΝΟΛΟ	78,00 €

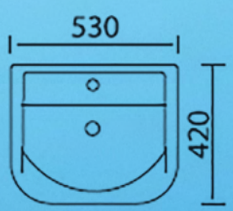

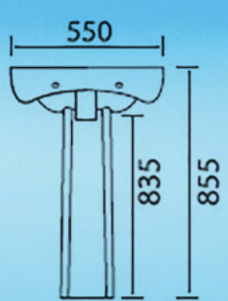

VICO NEW 53x42 cm

17-1250	ΝΙΠΤΗΡΑΣ	50,00 €
17-1256	ΚΟΛΩΝΑ	16,00 €
	ΣΥΝΟΛΟ	66,00 €



ΝΙΠΤΗΡΕΣ ΤΟΙΧΟΥ

**ΟΙ ΤΙΜΕΣ ΕΙΝΑΙ ΧΩΡΙΣ ΒΡΥΣΗ / ΟΙ ΔΙΑΣΤΑΣΕΙΣ ΜΠΟΡΕΙ ΝΑ ΕΧΟΥΝ ΜΙΚΡΗ ΑΠΟΚΛΙΣΗ*



POLARE-2 46x39 cm

16-2065 ΝΙΠΤΗΡΑΣ ΠΟΡΣΕΛΑΝΗΣ ΛΕΥΚΟΣ 46,00 €



DELTA 42x28,5x12,5 cm

27-8306 ΝΙΠΤΗΡΑΣ ΠΟΡΣΕΛΑΝΗΣ ΛΕΥΚΟΣ 68,00 €

HUIDA



FORUM 45x36 cm

17-3545 ΝΙΠΤΗΡΑΣ ΠΟΡΣΕΛΑΝΗΣ ΛΕΥΚΟΣ 54,00 €

HUIDA



EQUADOR

17-4640 ΝΙΠΤΗΡΑΣ ΣΚΕΤΟΣ 46X39.5 cm 56,00 €



BEL-BODY 36x23 cm

17-7613 ΝΙΠΤΗΡΑΣ ΠΟΡΣΕΛΑΝΗΣ ΛΕΥΚΟΣ 42,00 €



BOBATA 40,5x37,5x18

17-1602 ΝΙΠΤΗΡΑΣ ΠΟΡΣΕΛΑΝΗΣ ΛΕΥΚΟΣ 34,00 €

ΝΙΠΤΗΡΕΣ ΤΟΙΧΟΥ

**ΟΙ ΤΙΜΕΣ ΕΙΝΑΙ ΧΩΡΙΣ ΒΡΥΣΗ / ΟΙ ΔΙΑΣΤΑΣΕΙΣ ΜΠΟΡΕΙ ΝΑ ΕΧΟΥΝ ΜΙΚΡΗ ΑΠΟΚΛΙΣΗ*



CONSOL 50X40 cm

29-2007 ΝΙΠΤΗΡΑΣ 50X40 cm 35,00 €
ΠΟΡΣΕΛΑΝΗΣ ΛΕΥΚΟΣ



CRETA 41X36 cm

29-2002 ΝΙΠΤΗΡΑΣ 41X36 cm 29,00 €
ΠΟΡΣΕΛΑΝΗΣ ΛΕΥΚΟΣ





TINNY 42X38 cm

29-2008 ΝΙΠΤΗΡΑΣ 42X38 cm 28,00 €
ΠΟΡΣΕΛΑΝΗΣ ΛΕΥΚΟΣ

ΜΕΓΑΛΗ ΠΟΙΚΙΛΙΑ ΝΙΠΤΗΡΩΝ ΤΟΙΧΟΥ

ΟΙ ΤΙΜΕΣ ΕΙΝΑΙ ΧΩΡΙΣ ΒΡΥΣΗ / ΟΙ ΔΙΑΣΤΑΣΕΙΣ ΜΠΟΡΕΙ ΝΑ ΕΧΟΥΝ ΜΙΚΡΗ ΑΠΟΚΛΙΣΗ



FABIO 41x32,5x17,5 cm

17-1603 ΝΙΠΤΗΡΑΣ ΠΟΡΣΕΛΑΝΗΣ ΛΕΥΚΟΣ **32,00 €**



KARENTA 45,3x32,6 cm

17-7780 ΝΙΠΤΗΡΑΣ ΠΟΡΣΕΛΑΝΗΣ ΛΕΥΚΟΣ **46,00 €**



TANIA 46x34 cm

17-7601 ΝΙΠΤΗΡΑΣ ΠΟΡΣΕΛΑΝΗΣ ΛΕΥΚΟΣ **36,00 €**

SUPER ΟΙΚΟΝΟΜΙΚΟΙ ΝΙΠΤΗΡΕΣ

ΕΜΠΟΡΙΚΗ ΣΕΙΡΑ

**ΟΙ ΤΙΜΕΣ ΕΙΝΑΙ ΧΩΡΙΣ ΒΡΥΣΗ / ΟΙ ΔΙΑΣΤΑΣΕΙΣ ΜΠΟΡΕΙ ΝΑ ΕΧΟΥΝ ΜΙΚΡΗ ΑΠΟΚΛΙΣΗ*



SHELLY 45X33 cm

29-2027 ΝΙΠΤΗΡΑΣ 45Χ33 cm 32,00 €
ΠΟΡΣΕΛΑΝΗΣ ΛΕΥΚΟΣ



DELTA TOP 45X36 cm

29-2001 ΝΙΠΤΗΡΑΣ 45Χ36 cm 32,00 €
ΠΟΡΣΕΛΑΝΗΣ ΛΕΥΚΟΣ



CREATIVE 36X28 cm

29-2004 ΝΙΠΤΗΡΑΣ 36Χ28 cm 28,00 €
ΠΟΡΣΕΛΑΝΗΣ ΛΕΥΚΟΣ

ΚΑΖΑΝΑΚΙΑ
ΥΨΗΛΗΣ ΠΙΕΣΗΣ

ΣΥΣΚΕΥΑΣΙΑ
ΚΙΒΩΤΙΟΥ 5 ΤΕΜ.



JOLLY®

ΤΟ ΚΑΖΑΝΑΚΙ ΤΗΣ ΕΠΟΜΕΝΗΣ 20/ΕΤΙΑΣ
ΤΟ ΟΙΚΟΝΟΜΙΚΟΤΕΡΟ ΤΗΣ ΑΓΟΡΑΣ

10 ΕΤΗ ΕΓΓΥΗΣΗ

- ΜΕ ΔΙΠΛΟ ΜΗΧΑΝΙΣΜΟ ΓΙΑ ΟΙΚΟΝΟΜΙΑ ΝΕΡΟΥ
- ΠΡΟΚΑΤ ΟΔΗΓΟΣ ΣΤΗΡΙΞΗΣ
- ΑΘΟΡΥΒΗ ΛΕΙΤΟΥΡΓΙΑΛΟΓΩ ΜΕΓΑΛΟΥ ΠΑΧΟΥΣ 5 mm
- ΜΕ ΔΥΟ ΕΙΣΟΔΟΥΣ ΝΕΡΟΥ ΑΠΟ ΚΑΤΩ ΚΑΙ ΔΕΞΙΑ & ΑΡΙΣΤΕΡΑ
- ΣΤΕΝΟ & ΟΜΟΡΦΟ
- ΜΕ ΤΟ JOLLY ΤΕΛΟΣ ΣΤΑ ΠΡΟΒΛΗΜΑΤΑ ΜΕ ΤΑ ΚΑΛΥΜΜΑΤΑ ΠΟΥ ΔΕΝ ΣΤΕΚΟΝΤΑΙ ΟΡΘΙΑ ΣΤΑ ΦΑΡΔΙΑ ΚΑΖΑΝΑΚΙΑ

MOD: JOLLY

27-2000 ΠΛΑΣΤΙΚΟ ΚΑΖΑΝΑΚΙ **42,00 €**
2 ΤΑΧΥΤΗΤΩΝ ΑΘΟΡΥΒΗΣ ΛΕΙΤΟΥΡΓΙΑΣ



MOD: HOTELIA

27-2222 ΚΑΖΑΝΑΚΙ ΠΛΑΣΤΙΚΟ **36,00 €**
36x11x36h cm

ΣΥΣΚΕΥΑΣΙΑ
ΚΙΒΩΤΙΟΥ 5 ΤΕΜ.



ΥΠΑΡΧΕΙ Η ΔΥΝΑΤΟΤΗΤΑ ΕΙΣΟΔΟΥ ΤΟΥ ΝΕΡΟΥ ΚΑΙ ΑΠΟ ΚΑΤΩ ΜΕ ΤΟ ΑΝΑΛΟΓΟ ΦΛΩΤΕΡ ΚΑΘΕΤΟΥ ΛΗΨΕΩΣ



MOD: MASTER

27-9990 ΚΑΖΑΝΑΚΙ ΠΛΑΣΤΙΚΟ **34,00 €**
37,5x35,5x11,5 cm

ΑΝΑΓΚΑΙΟΣ ΛΟΓΩ COVID 19, ΓΙΑ ΟΛΑ ΤΑ ΚΟΙΝΟΧΡΗΣΤΑ WC, ΓΙΑ ΞΕΝΟΔΟΧΕΙΑ, ΝΟΣΟΚΟΜΕΙΑ, ΓΡΑΦΕΙΑ ΚΑΙ ΓΕΝΙΚΑ ΟΛΕΣ ΤΙΣ ΕΓΚΑΤΑΣΤΑΣΕΙΣ ΜΕ ΜΕΓΑΛΟ ΑΡΙΘΜΟ ΕΡΓΑΖΟΜΕΝΩΝ

ΜΗΧΑΝΙΣΜΟΣ ΑΥΤΟΜΑΤΗΣ ΕΚΡΟΗΣ



ANTI COVID 19



mod: FORTE
by HUIDA

MOD: **BOXER AUTO 2021**

09-2516 **92,00 €**

ΜΗΧΑΝΙΣΜΟΣ ΜΕ ΦΩΤΟΚΥΤΤΑΡΟ ΔΟΥΛΕΥΕΙ ΜΕ ΜΠΑΤΑΡΙΕΣ ΟΧΙ ΡΕΥΜΑ. ΔΟΥΛΕΥΕΙ ΚΑΙ ΣΑΝ ΑΠΛΟ ΜΠΟΥΤΟΝ ΜΕ ΤΟ ΣΥΝΗΘΕΣ ΠΑΤΗΜΑ.

ΤΟΠΟΘΕΤΕΙΤΑΙ ΣΕ ΟΛΑ ΤΑ ΜΟΝΤΕΛΑ ΠΟΡΣΕΛΑΝΩΝ ΤΗΣ ΑΓΟΡΑΣ

-ΣΗΜΕΡΑ ΠΛΕΟΝ ΕΙΝΑΙ ΑΝΑΓΚΑΙΟΣ, ΚΥΡΙΩΣ ΓΙΑ ΟΛΑ ΤΑ ΔΗΜΟΣΙΑ ΚΑΙ ΙΔΙΩΤΙΚΑ ΚΤΙΡΙΑ ΜΕΓΑΛΗΣ ΚΥΚΛΟΦΟΡΙΑΣ ΚΑΙ ΣΥΓΚΕΝΤΡΩΣΗΣ ΑΤΟΜΩΝ
-ΓΙΑ ΤΑ ΣΧΟΛΕΙΑ, ΓΙΑ ΓΗΡΟΚΟΜΕΙΑ
-ΓΙΑ ΟΛΟΥΣ ΤΟΥΣ ΚΟΙΝΟΧΡΗΣΤΟΥΣ ΧΩΡΟΥΣ ΕΣΤΙΑΣΗΣ, ΔΙΑΣΚΕΔΑΣΗΣ, ΞΕΝΟΔΟΧΕΙΑ, ΔΗΜΟΣΙΑ WC
-ΠΡΟΑΙΡΕΤΙΚΗ Η ΤΟΠΟΘΕΤΗΣΗ ΤΟΥ ΓΙΑ ΤΙΣ ΟΙΚΙΕΣ





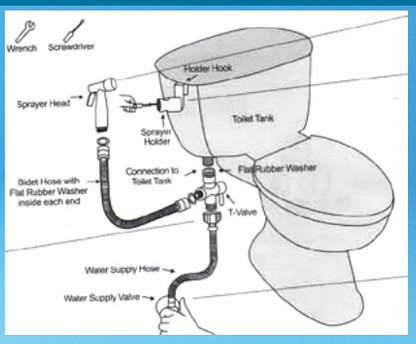

MOD: **BIDET SPRAY**

13-3710 ΠΛΗΡΕΣ ΣΕΤ **56,00 €**

ΝΕΑ ΛΥΣΗ ΚΑΘΑΡΙΟΤΗΤΑΣ ΓΙΑ ΧΡΗΣΗ ΜΠΙΝΤΕ ΣΤΟ ΜΠΑΝΙΟ ΣΑΣ
ΕΥΚΟΛΗ ΤΟΠΟΘΕΤΗΣΗ ΣΤΗΝ ΠΑΡΟΧΗ ΥΔΑΤΟΣ ΤΗΣ ΛΕΚΑΝΗΣ ΣΑΣ

ΚΑΖΑΝΑΚΙΑ ΕΝΤΟΙΧΙΣΜΟΥ

ΥΠΕΡ ΒΑΡΕΩΣ ΤΥΠΟΥ



ΕΓΓΥΗΣΗ:

ΓΙΑ ΤΟ ΣΩΜΑ ΤΟΥ ΚΑΖΑΝΑΚΙΟΥ
40 ΧΡΟΝΙΑ

ΓΙΑ ΤΟΝ ΜΗΧΑΝΙΣΜΟ ΛΕΙΤΟΥΡΓΙΑΣ
6 ΧΡΟΝΙΑ

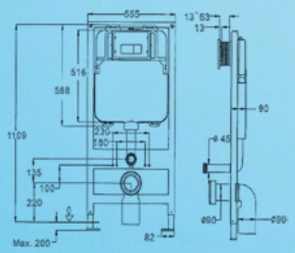

ΤΟ ΗΔΗ ΔΟΚΙΜΑΣΜΕΝΟ & ΕΠΙΤΥΧΗΜΕΝΟ ΟΙΚΟΝΟΜΙΚΟ ΓΙΑ ΤΗΝ ΚΑΤΗΓΟΡΙΑ ΤΟΥ ΜΟΝΤΕΛΟ, ΣΤΙΒΑΡΟ & ΑΝΤΙΣΕΙΣΜΙΚΟ
(χωρίς ψεύτικα λαμάκια στήριξης στο δάπεδο)

ΤΟ ΚΟΣΤΟΣ ΚΑΙ Ο ΧΡΟΝΟΣ ΣΤΗΡΙΞΗΣ ΤΟΥ **HOTELIA** ΣΤΟ ΜΠΑΝΙΟ -ΣΕ ΣΥΓΚΡΙΣΗ ΜΕ ΤΑ ΚΥΚΛΟΦΟΡΟΥΝΤΑ ΜΕ ΛΑΜΑΚΙΑ- ΕΙΝΑΙ ΠΟΛΥ ΧΑΜΗΛΟΤΕΡΟ ΚΑΤΑ ΤΟ 1/3 ΚΑΙ ΜΕ ΣΤΗΡΙΞΗ ΑΘΑΝΑΤΗ!

ΠΕΡΙΛΑΜΒΑΝΕΙ ΧΩΡΙΣ ΕΠΙΠΛΕΟΝ ΧΡΕΩΣΗ:

- ***ΠΛΑΚΑ ΧΡΩΜΕ***
- ***ΣΕΤ ΖΕΥΓΟΣ ΣΤΗΡΙΓΜΑΤΑ ΓΥΨΟΣΑΝΙΔΑΣ ΤΟΙΧΟΥ***
- ***ΣΕΤ ΣΩΛΗΝΩΝ ΑΠΟΧΕΤΕΥΣΗΣ, ΟΡΙΖΟΝΤΙΑ Ή ΚΑΘΕΤΗ***

MAXI® 50x10 cm

27-1103 ΚΑΖΑΝΑΚΙ ΕΝΤΟΙΧΙΣΜΟΥ 146,00 €
ΔΙΠΛΗΣ ΡΟΗΣ ΜΑΖΙ ΜΕ ΠΛΑΚΑ ΧΡΩΜΕ
ΓΙΑ ΤΟΙΧΟ Ή ΓΥΨΟΣΑΝΙΔΑ ΥΠΕΡ-ΒΑΡΕΩΣ ΤΥΠΟΥ





09-3001 ΠΛΑΚΑ ΧΡΩΜΕ 36,00 €
09-3002 ΠΛΑΚΑ ΛΕΥΚΗ 33,00 €

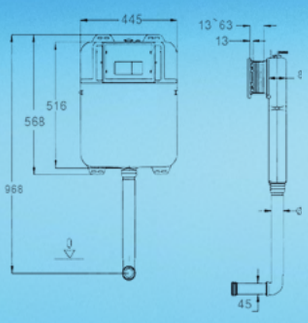



09-2708 ΣΠΑΣΤΟΣ 10,00 €
ΜΗΧΑΝΙΣΜΟΣ ΓΙΑ ΤΗΝ ΠΙΟ ΕΥΚΟΛΗ ΑΛΛΑΓΗ ΣΤΗΝ ΑΓΟΡΑ



27-5050 ΒΑΣΗ ΣΤΗΡΙΞΗΣ 72,00 €
ΚΡΕΜΑΣΤΗΣ ΛΕΚΑΝΗΣ Η' ΜΠΙΝΤΕ

DIANTE

27-7200 ΚΑΖΑΝΑΚΙ ΕΝΤΟΙΧΙΣΜΟΥ 100,00 €
ΔΙΠΛΗΣ ΡΟΗΣ ΜΑΖΙ ΜΕ ΠΛΑΚΑ ΧΡΩΜΕ

ΚΑΖΑΝΑΚΙΑ ΕΝΤΟΙΧΙΣΜΟΥ

ΥΠΕΡ ΒΑΡΕΩΣ ΤΥΠΟΥ

ΕΓΓΥΗΣΗ:

ΓΙΑ ΤΟ ΣΩΜΑ ΤΟΥ ΚΑΖΑΝΑΚΙΟΥ
40 ΧΡΟΝΙΑ

ΓΙΑ ΤΟΝ ΜΗΧΑΝΙΣΜΟ ΛΕΙΤΟΥΡΓΙΑΣ
6 ΧΡΟΝΙΑ

ΜΕ ΠΛΗΡΕΣ ΠΛΑΙΣΙΟ



HOTELIA ΒΑΡΕΩΣ ΤΥΠΟΥ

27-7000 **184,00 €**
ΚΑΖΑΝΑΚΙ ΕΝΤΟΙΧΙΣΜΟΥ
ΔΙΠΛΗΣ ΡΟΗΣ ΜΑΖΙ ΜΕ ΠΛΑΚΑ
ΧΡΩΜΕ ΓΙΑ ΤΟΙΧΟ Ή ΓΥΨΟΣΑΝΙΔΑ
ΥΠΕΡ-ΒΑΡΕΩΣ ΤΥΠΟΥ



ΧΡΗΣΗ ΚΑΖΑΝΑΚΙΟΥ MAXI®

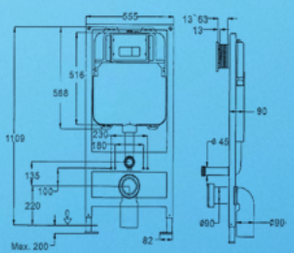

ΓΙΑ ΛΕΚΑΝΕΣ ΥΨΗΛΗΣ ΠΙΕΣΗΣ

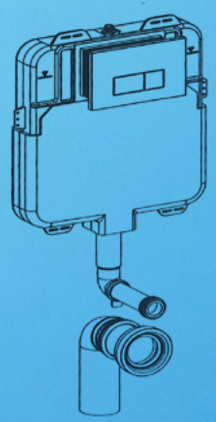

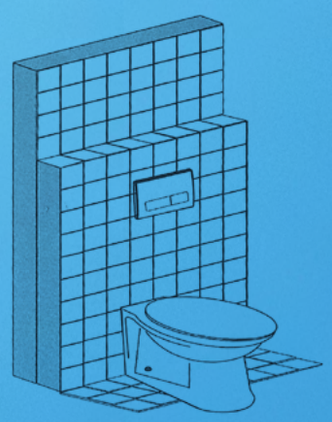

ΓΙΑ ΛΕΚΑΝΕΣ ΚΡΕΜΑΣΤΕΣ

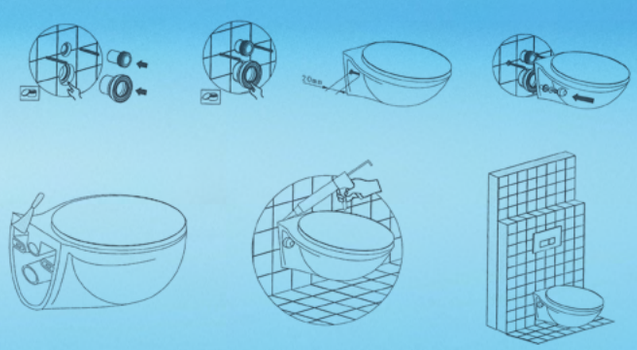

ΓΙΑ ΛΕΚΑΝΕΣ ΠΑΤΩΜΑΤΟΣ

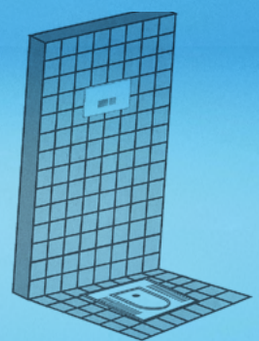

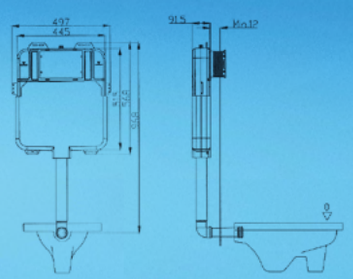

ΦΛΑΣΣΟΜΕΤΡΑ ΛΕΚΑΝΩΝ

ΠΡΟΣΟΧΗ: ΓΙΑ ΤΗΝ ΚΑΛΗ ΛΕΙΤΟΥΡΓΕΙΑ ΤΩΝ ΦΛΑΣΣΟΜΕΤΡΩΝ ΛΕΚΑΝΗΣ ΧΡΕΙΑΖΕΤΑΙ, ΠΡΙΝ ΑΠΟ ΤΗΝ ΕΙΣΑΓΩΓΗ ΣΩΛΗΝΑΣ 110cm, ΕΝΑ ΝΟΥΜΕΡΟ ΦΑΡΔΥΤΕΡΗ ΩΣ ΑΠΟΘΗΚΗ ΝΕΡΟΥ.







SUITE

43-0063 ΦΛΑΣ/ΤΡΟ 3/4"	90,00 €
09-3360 ΣΩΛΗΝΑΣ	48,00 €

DALLE

23-2010 1" X Φ32	90,00 €

NICE

43-0066 ΦΛΑΣ/ΤΡΟ ΕΝΤΟΙΧ.	84,00 €
09-3360 ΣΩΛΗΝΑΣ	48,00 €



09-3360 48,00 €
ΣΩΛΗΝΑΣ
70 cm Φ32
ΟΡΕΙΧΑΛΚΟΣ

09-0701 ΣΩΛΗΝΑΣ 54,00 €
72 cm Φ32 ST/ST

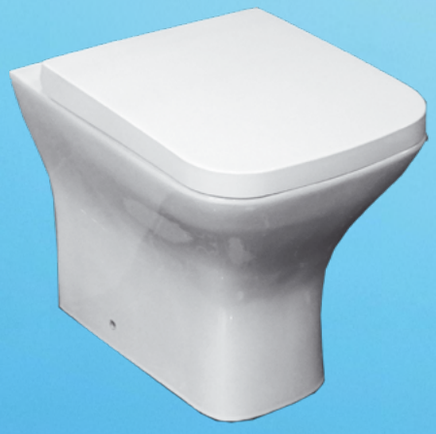



SUITE

27-0619 138,00 €
ΛΕΚΑΝΗ ΥΠ/ΠΣ ΜΕ ΚΑΛΥΜΜΑ
Soft Close
ΔΙΑΣΤ: 49,5X40X42h cm

PATOUSA

17-1514 46,00 €
ΛΕΚΑΝΗ ΤΟΥΡΚΙΚΟΥ
ΤΥΠΟΥ 50X39,5

ΛΕΚΑΝΕΣ ΠΟΡΣΕΛΑΝΗΣ

ΟΥΡΗΤΗΡΙΑ



nanoceramics by HUIDA

PI PI LUX

17-0580	PI-PI LUX 58X35	214,00 €
17-0001	PI-PI PANEL 49X81 (ΤΟ ΤΕΜΑΧΙΟ)	108,00 €
23-0713	ΜΗΧΑΝ. ΠΑΤΗΤΟΣ	49,00 €



GUDY

23-0400	ΟΥΡΗΤΗΡΙΟ ΣΚΕΤΟ 35X26 cm	53,00 €



UNIVERSAL - ΜΠΙΝΤΕ

17-1105	ΜΠΙΝΤΕ UNIVERSAL ΛΕΥΚΟ 54,5X35X39,5	102,00 €



BORA

17-3305	ΟΥΡΗΤΗΡΙΟ 23X23X40,5h	44,00 €

ΛΟΥΤΗΡΕΣ ΑΚΡΥΛΙΚΟΙ

COMMON 6 mm

ΝΕΑΣ ΓΕΝΕΑΣ ΑΑΑ' ΠΟΙΟΤΗΤΑ



27-1270	ΛΟΥΤΗΡΑΣ	120x70	ΜΕ	ΣΕΤ	ΣΤΗΡΙΞΗΣ	166,00€
17-1470	ΛΟΥΤΗΡΑΣ	140x70	ΜΕ	ΣΕΤ	ΣΤΗΡΙΞΗΣ	180,00€
17-1570	ΛΟΥΤΗΡΑΣ	150x70	ΜΕ	ΣΕΤ	ΣΤΗΡΙΞΗΣ	196,00€
17-1670	ΛΟΥΤΗΡΑΣ	160x70	ΜΕ	ΣΕΤ	ΣΤΗΡΙΞΗΣ	214,00€
17-1770	ΛΟΥΤΗΡΑΣ	170x70	ΜΕ	ΣΕΤ	ΣΤΗΡΙΞΗΣ	214,00€





ΣΤΗΝ ΤΙΜΗ ΠΕΡΙΛΑΜΒΑΝΕΤΑΙ ΚΑΙ ΤΟ ΣΕΤ ΣΤΗΡΙΞΗΣ



MOD: COMMON ΠΑΧΟΥΣ 6mm
ΜΕ ΔΥΝΑΤΗ ΓΕΦΥΡΑ ΚΑΤΑΣΚΕΥΗΣ



ΑΝΤΙΟΛΙΣΘΗΤΙΚΟΣ
ΠΥΘΜΕΝΑΣ



23-6208 46,00 €

ΒΑΛΒΙΔΑ ΚLIK ΜΠΑΝΙΟΥ ΜΕ ΠΛΑΣΤΙΚΟ ΡΑΚΟΡ 1 1/2 x Φ40

ΕΜΠΟΡΕΥΤΕΙΤΕ ΤΙΣ ΑΚΡΥΛΙΚΕΣ ΜΠΑΝΙΕΡΕΣ ΜΑΣ
ΕΙΝΑΙ ΟΙ ΚΑΛΥΤΕΡΕΣ ΚΑΙ ΟΙ ΟΙΚΟΝΟΜΙΚΟΤΕΡΕΣ
ΕΙΝΑΙ **ΑΚΡΥΛΙΚΕΣ** ΚΑΙ ΟΧΙ **ABS**

ΝΤΟΥΖΙΕΡΕΣ ΠΟΡΣΕΛΑΝΗΣ



27-3201 ΛΕΥΚΗ ΤΕΤΡΑΓΩΝΗ 75x75 cm 119,00 €

27-2208 ΛΕΥΚΗ ΤΕΤΡΑΓΩΝΗ 90x90 cm 195,00 €



17-7070 IDEALE ΛΕΥΚΗ ΤΕΤΡΑΓΩΝΗ 70x70 cm 96,00 €

27-8080 IDEALE ΛΕΥΚΗ ΤΕΤΡΑΓΩΝΗ 80x80 cm 118,00 €



27-2203 ΗΜΙΚΥΚΛΙΚΗ 90x90 cm 195,00 €



10-8080 IDEALE ΗΜΙΚΥΚΛΙΚΗ 80x80 cm 120,00 €

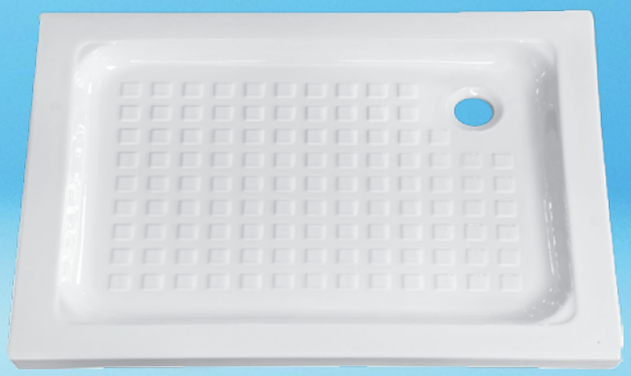

27-2205 ΛΕΥΚΗ 72x90 cm 149,00 €

17-1080 ΛΕΥΚΗ 100x80 cm 216,00 €

17-2080 ΛΕΥΚΗ 120x80 cm 259,00 €



23-5517 16,00 €
1 1/2" ΒΑΛΒΙΔΑ ΝΤΟΥΖ.
ΜΕ ΠΛΑΣΤΙΚΗ ΟΥΡΑ



23-0112 ΒΑΛΒΙΔΑ 20,00 €
1 1/2" ΣΙΦΩΝΑΤΗ
ΜΕ ΠΛΑΣΤΙΚΗ ΟΥΡΑ

ΚΑΛΥΜΜΑΤΑ ΛΕΚΑΝΩΝ

UNIVERSAL

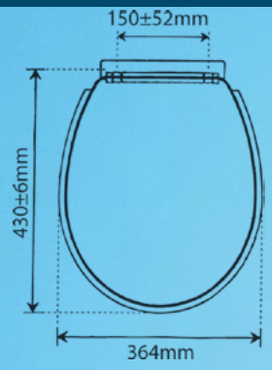



SOFT CLOSE



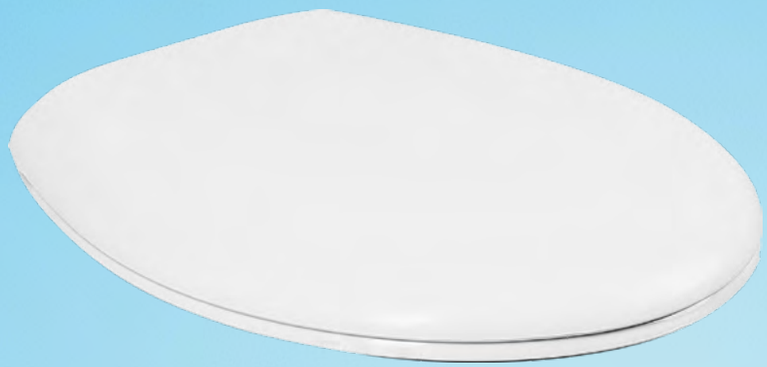

ΣΥΣΚΕΥΑΣΙΑ ΣΕ ΚΟΥΤΙ ΚΑΙ ΜΕ BARCODE
ΣΥΣΚΕΥΑΣΙΑ ΜΕΓΑΛΗ :
430 ±6 X 364 mm

MINION B.T. (PPL)

27-4131 ΚΑΛΥΜΜΑ SOFT CLOSE ΒΑΡΕΩΣ ΤΥΠΟΥ **32,00 €**
ΒΑΡΟΣ: 1293 γρ.

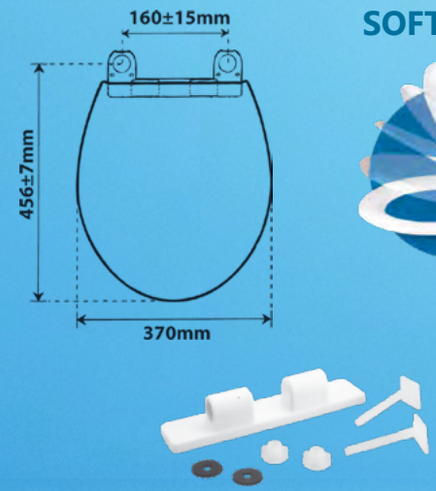

SOFT CLOSE





ΣΥΣΚΕΥΑΣΙΑ ΣΕ ΚΟΥΤΙ ΚΑΙ ΜΕ BARCODE
ΣΥΣΚΕΥΑΣΙΑ ΜΕΓΑΛΗ : 10 ΤΕΜ.
456 ±7 X 370 mm

ELITE B.T. (PPL)

27-4122 ΚΑΛΥΜΜΑ SOFT CLOSE ΒΑΡΕΩΣ ΤΥΠΟΥ **35,00 €**
ΒΑΡΟΣ: 1295 γρ.



ΥΠΟΔΕΙΓΜΑ ΤΗΣ ΟΠΙΣΘΕΝ ΠΛΕΥΡΑΣ



ΥΠΟΔΕΙΓΜΑ ΛΕΙΤΟΥΡΓΙΑΣ ΤΟΥ SOFT CLOSE

ΚΑΛΥΜΜΑΤΑ ΛΕΚΑΝΩΝ

UNIVERSAL

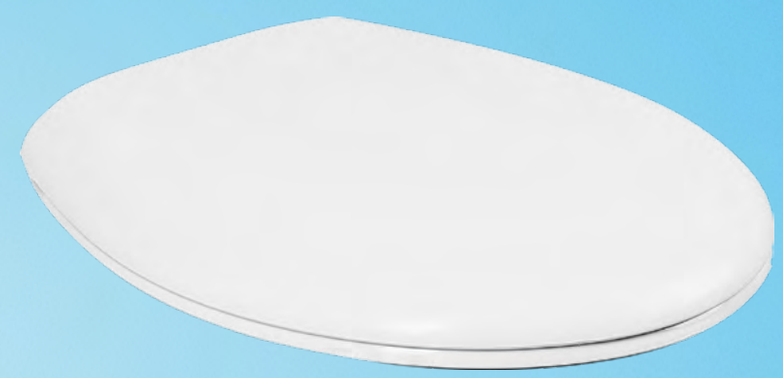

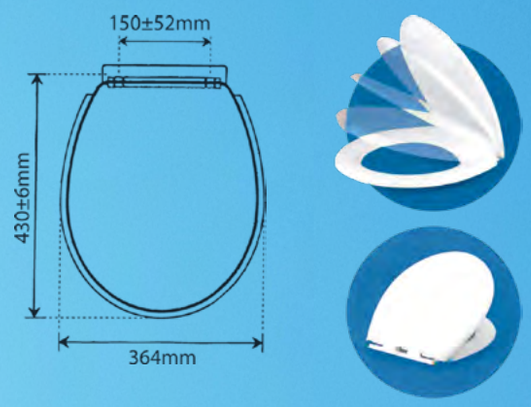

ΣΥΣΚΕΥΑΣΙΑ ΣΕ ΚΟΥΤΙ ΚΑΙ ΜΕ BARCODE
ΣΥΣΚΕΥΑΣΙΑ ΜΕΓΑΛΗ : 15 ΤΕΜ.
430 ±6 X 364 mm



PREMIUM ΑΠΛΟ Β.Τ. (PPL)

27-4125 ΚΑΛΥΜΜΑ ΑΠΛΟ ΒΑΡΕΩΣ ΤΥΠΟΥ 24,00 €
ΒΑΡΟΣ: 1295 γρ.



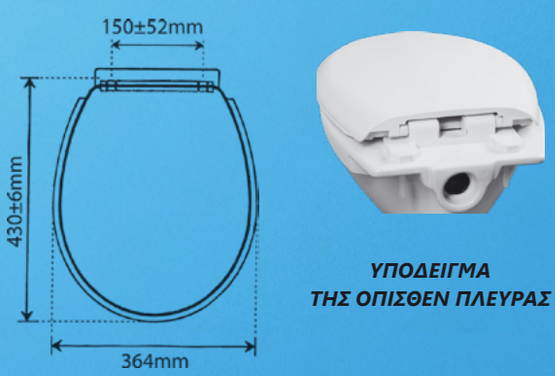

ΥΠΟΔΕΙΓΜΑ ΤΗΣ ΟΠΙΣΘΕΝ ΠΛΕΥΡΑΣ

ΣΥΣΚΕΥΑΣΙΑ ΣΕ ΝΑΥΛΟΝ ΚΑΙ ΜΕ BARCODE
ΣΥΣΚΕΥΑΣΙΑ ΜΕΓΑΛΗ : 15 ΤΕΜ.
430 ±6 X 364 mm



NORA ΑΠΛΟ

27-9200 ΚΑΛΥΜΜΑ ΑΠΛΟ ΟΙΚΟΝΟΜΙΚΟ 18,00 €
ΒΑΡΟΣ: 656 γρ.

ΚΑΛΥΜΜΑΤΑ ΛΕΚΑΝΩΝ

UNIVERSAL



ΣΥΣΚΕΥΑΣΙΑ 15 ΤΕΜΑΧΙΑ ΜΕ BARCODE
440 ±7 X 365 mm

SOFT CLOSE

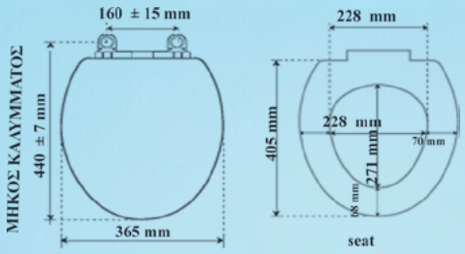





PANTINO B.T. PPL

27-4110 ΚΑΛΥΜΜΑ ΑΠΛΟ ΥΠΕΡ-ΟΙΚΟΝΟΜΙΚΟ ΒΑΡΟΣ: 530 γρ. **15,00 €**



UNIVERSAL OPEN AMEA

17-5668 AMEA ΑΝΟΙΚΤΟ 33x44-46 cm 35,00 €

ΚΑΛΥΜΜΑΤΑ ΛΕΚΑΝΩΝ



mod: FONTANA-SKAY UP

17-6010 ΚΑΛΥΜΜΑ ΛΕΚΑΝΗΣ Β. Τ. 52,00 €
SLOW DOWN ΜΕ ΤΑΧΕΙΑ ΤΟΠΟΘΕΤΗΣΗ

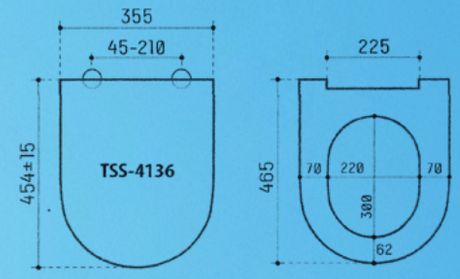

Οι μετρήσεις είναι σε mm

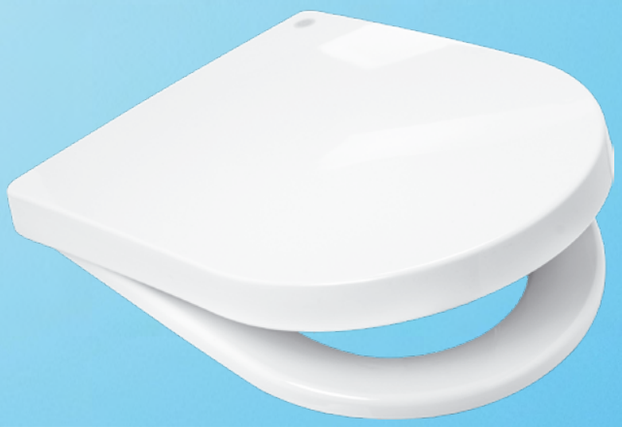

mod: FONTANA-SKAY PP

17-6190 ΚΑΛΥΜΜΑ ΛΕΚΑΝΗΣ 48,00 €
SLOW DOWN ΜΕ ΤΑΧΕΙΑ ΤΟΠΟΘΕΤΗΣΗ

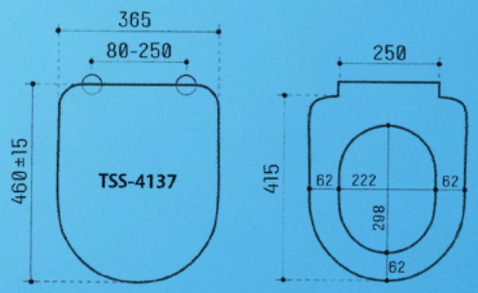

Οι μετρήσεις είναι σε mm

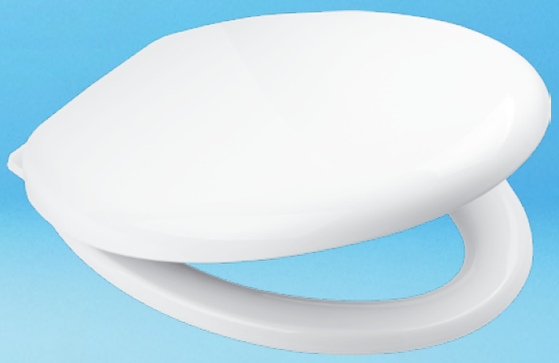

mod: PORTA

17-0259 ΚΑΛΥΜΜΑ ΛΕΚΑΝΗΣ S/D 37,00 €

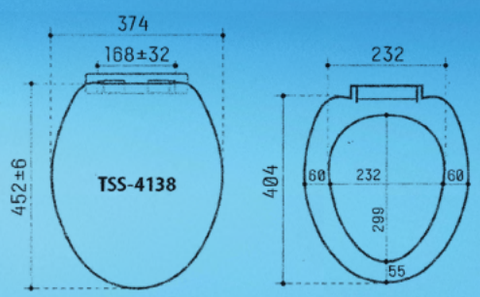

Οι μετρήσεις είναι σε mm

ΚΑΛΥΜΜΑΤΑ ΛΕΚΑΝΩΝ

ΤΕΧΝΟΛΟΓΙΑ Co- INGECTION ABS

E

ESTOLI ΙΣΠΑΝΙΑΣ



MILOS UNIVERSAL

27-0260 ΚΑΛΥΜΜΑ ΠΛΑΣΤΙΚΟ ΑΠΛΟ 50,00 €
41,3x36,5 cm



** Allia: Mango*
** Bellavista: Stylo (A36)*
** Duravit: Erica*
** Gala: Bacara (A35)*
** Ideal Standard: Aquatonda (BA), Inga, Iril, Laguna*
** Jacob Delafon: Altair*
** Porcher: Madison (A57)*
** Porsan: Europa, Europa Susp.(A35), Roma (A32)*
** Sangra: Alfa, Bahia, Domo, Roma (A32), Siena (A35), Stella (A35)*
** Sanitana: Regina (BA)*
** Valadares: Image, Oceanus*

E

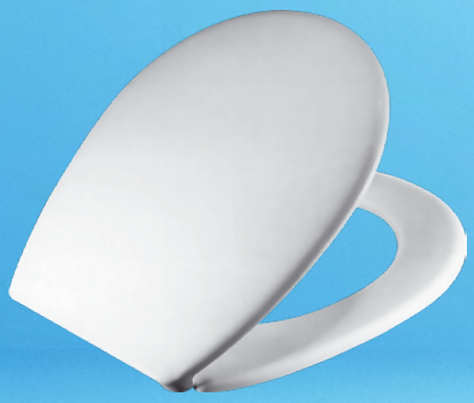

CARLA-ALEXIA

27-8500 ΚΑΛΥΜΜΑ ΠΛΑΣΤΙΚΟ Β.Τ. 58,00 €
44x37 cm



** Kersan: Europa*
** Porsan-Sangra: Venecia, Classica*
** Allia: City, Koala, Prima*
** Duravit: Blitz, Cascade, Colomba, Darling, Duraplus, Flair/ Combi, Laconda*
** Gala: Alba, Europa*
** Ideal Standard: Elisse, Inga, Iril, Liuto, Mediana Sospesa, Tonda, Tulipe*
** Jacob Delafon: Brive, Rivella, S. Rivella, Super Riv. Sus.*
** Keramag: Koala, Land, Manheim, Renova No 1*
** Porcher: Aspirambo, Coronis, Epoque, Kneops, Odessa, Opera, Perfecto, Rivoli, Solfege, Ulysse*
** Roca: Victoria*
** Sanitana: Algrave, Munich, Suspense*
** Valadares: Europa, Susp. Susp. Europa*
** Villeroy & Boch: Basic, Bernina Grangracia, Marika, Omnia, Taiga, Targa, Viala*

ΚΑΛΥΜΜΑΤΑ ΛΕΚΑΝΩΝ



ITALIA 43x36 cm

27-9500 ΠΛΑΣΤΙΚΟ 29,00 €

ITALIA - BAHIA - DOMO - ALFA - IVORO - TIPO-URO ROMINO - ESCOPIC - MIRAGE - SIENA - STELLAROMA - ERICA - BACARA - REGINA - IMAGE - OCEANIUS



VENECIA 42x37 cm

27-9100 ΠΛΑΣΤΙΚΟ 15,00 €
VENECIA - BAHAMA - VICTORIA- DIANA - EUROPA - MUNICH



MASTER 42x36,4 cm

27-9900 ΟΛΕΣ ΟΙ ΛΕΚΑΝΕΣ Χ.Π. ΠΛΑΣΤΙΚΟ 12,00 €



PANTA 43,5x36,7 cm

27-0530 ΠΛΑΣΤΙΚΟ 13,00 €

VITRUVIT - KERAFINA - MASTER Χ.Π.



ACQUA 46,5x36 cm

27-9700 ΠΛΑΣΤΙΚΟ 33,00 €

ACQUA - TOPLINE - VITRUVIT - ARMONIA KERAFINA - VERGINA - LITO - NARKISSOS ADONIS



carrara &matta

E

TOP S12

27-3742 ΚΑΛΥΜΜΑ ΠΛΑΣΤΙΚΟ Β.Τ. 36,00 €

UNIVERSALE ΘΕΡΜΟΣΚΛΗΡΥΝΟΜΕΝΟ 37x42-44 cm

ΕΞΑΡΤΗΜΑΤΑ ΚΑΖΑΝΑΚΙΩΝ ΓΕΝΙΚΩΣ



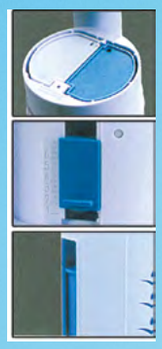

DUAL B04

27-8004 ΜΗΧΑΝΙΣΜΟΣ ΔΙΠΛΟΣ 28h/cm 16,00 €

27-8164 ΜΗΧΑΝΙΣΜΟΣ ΔΙΠΛΟΣ 24h/cm 16,00 €



A05 1/2

27-0391 ΦΛΩΤΕΡ JOLLY ΚΑΘΕΤΟ ΠΥΘΜΕΝΟΣ 1/2 4,50 €



PROMI II PROMI I

17-1146 ΜΠΟΥΤΟΝ ΚΑΖΑΝΑΚΙΟΥ PROMI 2 38mm 8,00 €

17-1147 ΜΠΟΥΤΟΝ ΚΑΖΑΝΑΚΙΟΥ PROMI 1 38mm 7,00 €



09-2708 ΜΗΧΑΝΙΣΜΟΣ 10,00 €



09-0706 ΔΙΑΚΟΠΤΗΣ ΓΩΝΙΑΚΟΣ 10,00 €



09-0712 ΣΩΛΗΝΑΣ ΡΟΗΣ ΓΩΝΙΑ 3,20 €



09-0713 ΣΩΛΗΝΑΣ ΡΟΗΣ ΙΣΙΑ 1,90 €



09-0716 ΓΩΝΙΑ ΠΛΑΣΤ. Φ100 7,00 €



09-0717 ΕΥΘΕΙΑ ΠΛΑΣΤ. Φ100 3,60 €





B131

27-0338
27-0348



27-6050 ΠΑΤΗΤΟΣ ΜΟΝΟΣ 8,60 €

27-0338 ΜΠΟΥΤΟΝ II 38mm 2,80 €

27-0348 ΜΠΟΥΤΟΝ II 48mm 3,60 €

*ΟΛΑ ΤΑ ΕΞΑΡΤΗΜΑΤΑ ΤΟΥ ΜΑΧΙ, ΗΟΤΕΛΙΑ & ΤΟΥ ΔΙΑΝΤΕ ΠΛΗΝ ΤΗΣ ΠΛΑΚΑΣ, ΘΑ ΠΑΡΑΔΙΔΟΝΤΑΙ **ΔΩΡΕΑΝ ΣΤΟΝ ΠΕΛΑΤΗ ΓΙΑ 5 ΧΡΟΝΙΑ** ΑΠΟ ΤΟ ΤΙΜΟΛΟΓΙΟ ΜΕ ΕΠΙΣΤΡΟΦΗ ΤΟΥ ΑΝΤΙΣΤΟΙΧΟΥ ΦΘΑΡΜΕΝΟΥ. ΑΠΟ ΚΕΙ ΚΑΙ ΠΕΡΑ ΘΑ ΧΡΕΩΝΟΝΤΑΙ ΜΕ ΤΙΜΕΣ ΠΑΜΦΘΗΝΕΣ.*

HUIDA

ΜΗΧΑΝΙΣΜΟΙ ΚΑΖΑΝΑΚΙΩΝ

ΜΗΧΑΝΙΣΜΟΙ HUIDA



BOXER I

09-5000 ΜΗΧΑΝΙΣΜΟΣ 22,00 €
ΜΟΝΟΣ ΠΛΑΣΤΙΚΟΣ
ΠΛΗΡΗΣ ΜΕ ΜΠΟΥΤΟΝ



BOXER I I

09-6050 ΜΗΧΑΝΙΣΜΟΣ 26,00 €
ΔΙΠΛΟΣ ΥΨΗΛΗΣ ΑΝΤΟΧΗΣ
ΠΛΗΡΗΣ ΜΕ ΜΠΟΥΤΟΝ



FORMA

09-0250 8,60 €
ΦΛΩΤΕΡ ΚΑΘΕΤΟ 25 cm

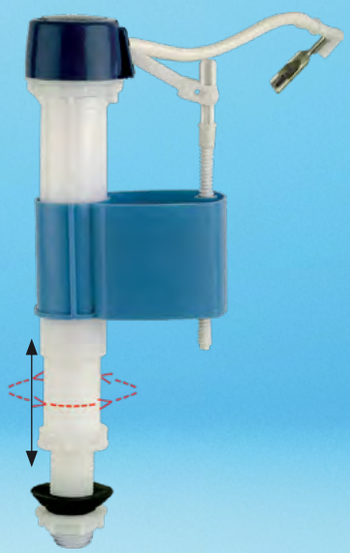

DUNA

09-0850 10,00 €
ΦΛΩΤΕΡ ΚΑΘΕΤΟ
ΠΤΥΣΟΜΕΝΟ 22,5 - 33,5



MONOBLOC

09-7000 22,00 €
ΜΗΧΑΝΙΣΜΟΣ
ΚΟΝΤΟΣ ΔΙΠΛΟΣ

ANTI COVID 19



MOD: BOXER AUTO 2021

09-2516 92,00 €
ΜΗΧΑΝΙΣΜΟΣ ΜΕ ΦΩΤΟΚΥΤΤΑΡΟ
ΔΟΥΛΕΥΕΙ ΜΕ ΜΠΑΤΑΡΙΕΣ ΟΧΙ ΡΕΥΜΑ

ΛΑΣΤΙΧΑ ΛΕΚΑΝΩΝ



14-0039 1,40 €
ΛΑΣΤΙΧΟ ΛΕΚΑΝΩΝ ΚΑΤΣΑΡΟ



09-0210 ΙΣΙΟ ΜΑΚΡΥ 14,00 €
Φ 90-110, ΚΟΒΕΤΑΙ ΣΤΑ ΜΕΤΡΑ ΣΑΣ



09-3131 14,00 €
ΣΠΙΡΑΛ ΣΥΝΔΕΣΗΣ



11-1004 ΕΚΕΝΤΡΟ 2 cm 5,00 €
ΜΑΛΑΚΟ 9 cm ΜΗΚΟΣ



14-1009 9,40 €
ΜΕΤΑΤΡΟΠΕΑΣ Π/Σ ΣΕ Κ/Σ



09-1073 4,70 €
ΛΑΣΤΙΧΟ ΣΥΝΔΕΣΕΩΣ



10-1010 ΕΚΕΝΤΡΟ 4 cm 6,50 €
ΣΚΛΗΡΟ 11 cm ΜΗΚΟΣ



08-6902 ΜΕΤΑΤΡΟΠΕΑΣ 15,00 €
Π/Σ ΣΕ Κ/Σ Β.Τ. VERTIGO

E

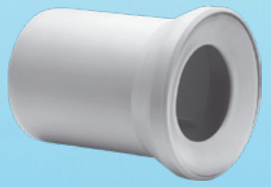

10-1017 5,00 €
ΕΠΙΜΗΚΥΝΣΗ ΛΕΚΑΝΗΣ 16cm



11-1008 ΕΚΕΝΤΡΟ ΛΕΚΑΝΗΣ 7,50 €
ΚΑΤΩ ΣΙΦΩΝΙΟΥ

E



09-1074 Β.Τ. 4,80 €
ΛΑΣΤΙΧΟ ΣΥΝΔΕΣΕΩΣ ΕΚΚΕΝΤΡΟ



09-2752 2,40 €
ΣΤΡΙΦ. ΝΙΠΤΗΡΟΣ (ΖΕΥΓΟΣ)
12 cm



09-1465 3,80 €
ΣΤΡΙΦ. ΛΕΚΑΝΩΝ (ΖΕΥΓΟΣ)

ΚΑΝΑΛΙΑ
ST / ST

ΣΕ ΣΥΣΚΕΥΑΣΙΑ ΚΙΒΩΤΙΟΥ 5 ΤΜΧ

ΜΕ ΡΥΘΜΙΖΟΜΕΝΟ ΥΨΟΣ





ΣΧΑΡΑ: ST/ST 304
ΣΩΜΑ: ST/ST 304
ΣΙΦΩΝΙ: ST/ST 304

φ40/50

SCARETO DOPPIO

14-4029	40cm	2/ΠΛΗΣ	ΧΡΗΣΗΣ φ 40/50 ΜΕ ΣΙΦΩΝΙ	42,00 €
14-5029	50cm	2/ΠΛΗΣ	ΧΡΗΣΗΣ φ 40/50 ΜΕ ΣΙΦΩΝΙ	41,08 €
14-6029	60cm	2/ΠΛΗΣ	ΧΡΗΣΗΣ φ 40/50 ΜΕ ΣΙΦΩΝΙ	41,98 €
14-7029	70cm	2/ΠΛΗΣ	ΧΡΗΣΗΣ φ 40/50 ΜΕ ΣΙΦΩΝΙ	43,00 €
14-8029	80cm	2/ΠΛΗΣ	ΧΡΗΣΗΣ φ 40/50 ΜΕ ΣΙΦΩΝΙ	47,98 €

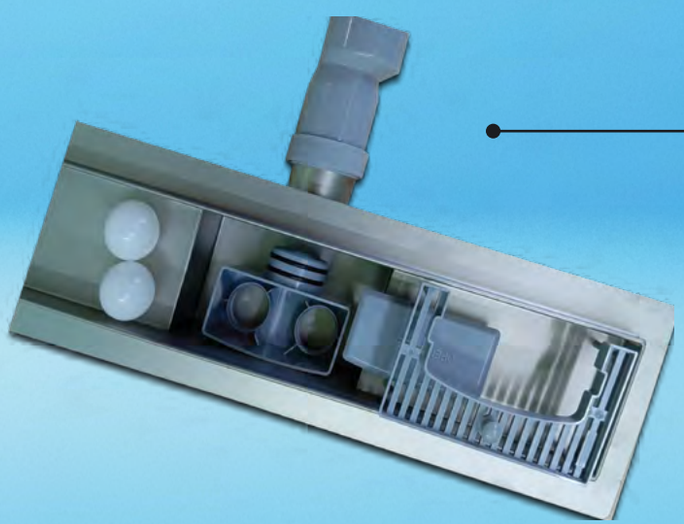

ΤΑ ΚΑΝΑΛΙΑ ΜΑΣ ΞΕΚΙΝΗΣΑΝ ΝΑ ΔΙΑΤΙΘΕΝΤΑΙ ΜΕ ΝΕΟ ΒΕΛΤΙΩΜΕΝΟ ΣΙΦΩΝΙ:

*ΡΟΗ ΝΕΡΟΥ 36L/MIN (ΜΕ ΤΟ ΠΡΟΗΓΟΥΜΕΝΟ 30/MIN

*WET DRY FUNCTION: ΜΕ ΤΑ ΜΠΑΛΑΚΙΑ ΑΠΟΚΛΕΙΟΝΤΑΙ ΟΙ ΟΣΜΕΣ ΚΑΙ Η ΕΙΣΟΔΟΣ ΜΙΚΡΟΖΩΥΦΙΩΝ

*ΧΕΡΟΥΛΙ: MUSHROOM, ΕΥΚΟΛΟΤΕΡΟ ΣΤΟ ΠΙΑΣΙΜΟ

*ΔΙΠΛΟ ΛΑΣΤΙΧΟ ΓΙΑ ΚΑΛΥΤΕΡΗ ΜΟΝΩΣΗ

ΕΙΔΙΚΟΣ ΤΙΜΟΚΑΤΑΛΟΓΟΣ

ΜΟΝΤΕΡΝΩΝ & ΦΘΗΝΩΝ ΠΟΡΣΕΛΑΝΩΝ

ΕΚΤΟΣ HUIDA

HOT SALES

ΤΑ ΝΕΑ ΑΣΤΕΡΙΑ ΜΑΣ ΤΟΥ 2025

ΣΕΛ. 5

mod: **MARINA 63X35X80,5 cm**

RIMLESS SYSTEM

NEW MODEL 2025





ΣΕΛ. 4

mod: **ROZINA 63X35X80,5 cm**

RIMLESS SYSTEM

GLORIA

ΤΗΛ. ΚΕΝΤΡΟ: 210-2588000

website: www.gloria.gr **email: info@gloria.gr**